No. PE-TD27-ⅡA

TCM®

PARTS CATALOGUE

DIESEL ENGINE

TD27-Ⅱ

NISSAN DIESEL

APPLICABLE MODEL 適用機種	
Model 機種名	Symbol 記号
FD20C7	42F
FD25C7	42K
FD30C7	42P
FD20T7	42G
FD25T7	42L
FD30T7	42R
FD20W7	42S
FD25W7	42T
FD30W7	42U

TCM CORPORATION

ご使用のまえに

このパーツカタログは，TCM フォークリフト のエンジンの構成部品を収録しています。

部品ご注文について

部品ご注文の際は，必ず車両の形式・製造番号（号車），エンジンの形式・製造番号（号機），部品番号および注文数を明示してください。車両の製造番号（号車）は車両銘板に，エンジンの製造番号（号機）は，シリンダブロックに打刻で表示しています。

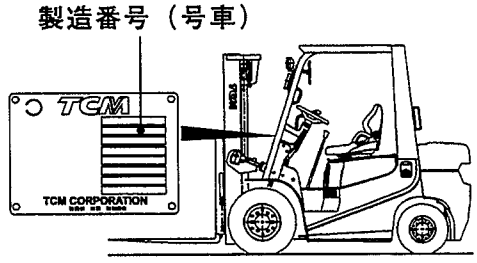

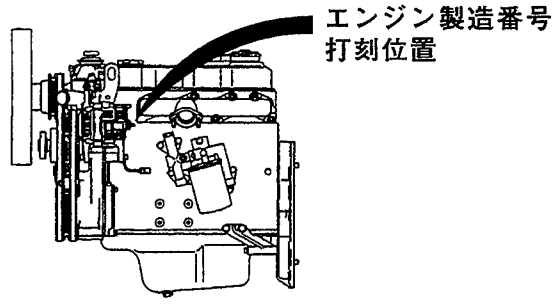

ご使用について

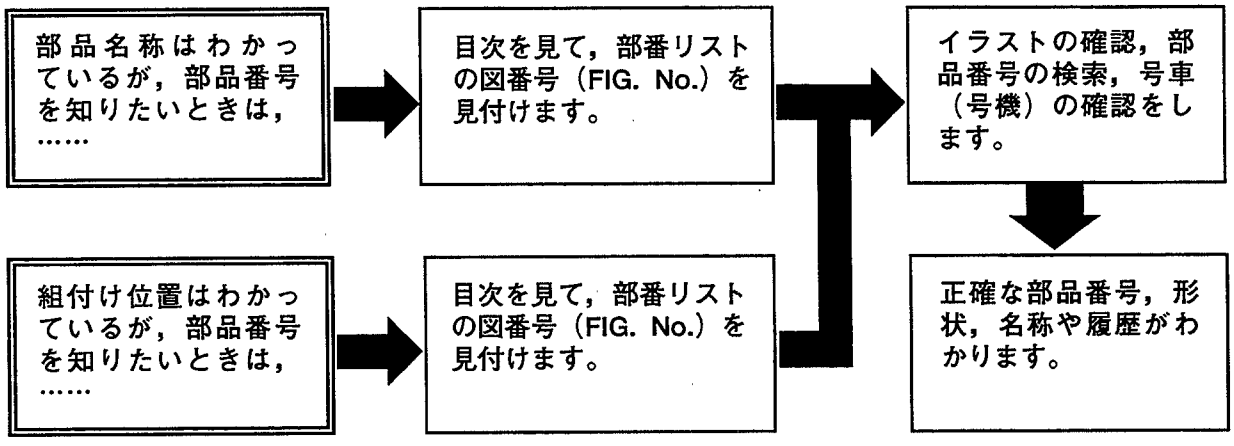

略語および記号

ＡＳＳＹ	組立品を示します。
Ｏ．Ｓ．	オーバサイズ仕様部品を示します。
Ｕ．Ｓ．	アンダサイズ部品を示します。
ＳＴＤ	標準装備品を示します。
＊	セットおよびキットの販売部品を示します。
ＡＲ	必要に応じた数を使用します。
＋	図示していません。
ＦＲＯＮＴ	ファン側が前方であることを示します。
ｔ	厚みを示します。
ＧＲＤ	シリンダボディとライナの締め代グレードおよびライナとピストンのすき間グレードを示します。

部品は，品質向上のため予告なく変更することがありますので，あらかじめご了承ください。

INTRODUCTION

This Parts Catalogue contains the component parts of the engine mounted on **TCM FORKLIFT TRUCK**.

How to order parts

When ordering, be sure to specify the model name and serial number (machine number), engine type and serial number (engine number) of your machine, as well as the part number and desired quantity for each part. The machine serial number (machine number) is indicated on the machine name plate, the engine serial number (engine number) is punched on the cylinder block.

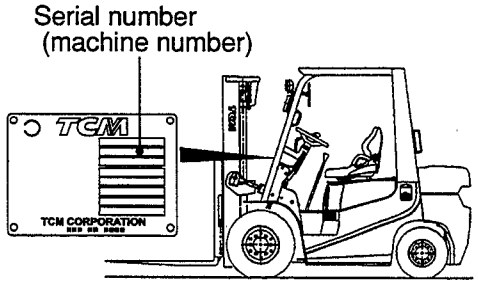

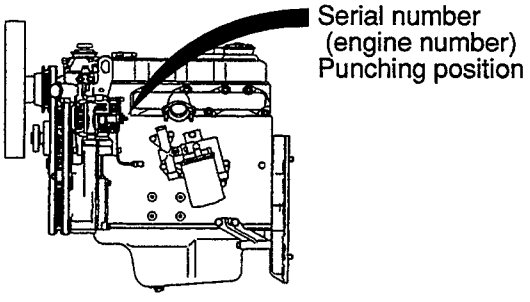

How to use the Parts Catalogue

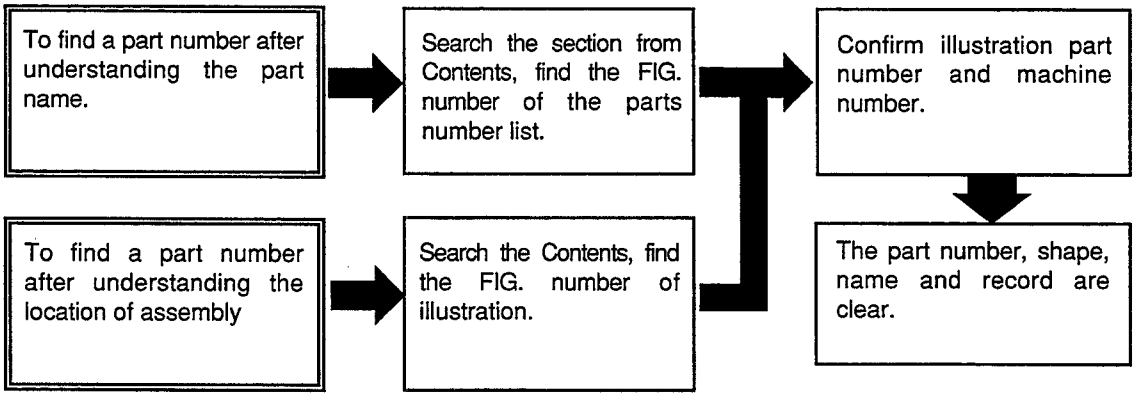

Abbreviations and symbols

ASSY ····· Assembled unit.
O.S. ····· Oversize.
U.S. ····· Undersize.
STD ····· Standard.
* ····· The marketable part set or kit.
AR ····· Quantity required.
FRONT ····· It is shown that a fan side is the forward.
t ····· Thickness.
GRD ····· The grade of the tightening allowance between a cylinder body and a liner and the grade of the clearance between a liner and a piston are shown.
For parts replacement procedures, refer to the Shop Manual.

Materals and specifications subject to change without notice.

APPLICABLE MODEL
適用機種

TD27-Ⅱ

Model 機種名	Symbol 記号
FD20C7	42F
FD25C7	42K
FD30C7	42P
FD20T7	42G
FD25T7	42L
FD30T7	42R
FD20W7	42S
FD25W7	42T
FD30W7	42U

CONTENTS
目　　次

SECTION	部　門	FIG.No. 図番号
OVERHAUL KIT	オーバホールキット	1
ENGINE BODY	エンジン本体	
CYLINDER BLOCK	シリンダブロック	2
PISTON & CRANKSHAFT	ピストン＆クランクシャフト	3
FRONT COVER	フロントカバー	4
OIL PAN	オイルパン	5
FLYWHEEL & CRANK PULLEY	フライホイール＆クランクプーリ	6
FLYWHEEL HOUSING	フライホイールハウジング	7
HEAD & VALVE MECHANISM	ヘッド＆バルブメカニズム	
CYLINDER HEAD	シリンダヘッド	8
VALVE MECHANISM	バルブメカニズム	9
INLET & EXHAUST	インレット＆エキゾースト	
AIR INTAKE MANIFOLD	エアーインテークマニホールド	10
EXHAUST MANIFOLD	エキゾーストマニホールド	11
LUBRICATION	潤滑装置	
OIL PUMP & OIL FILTER	オイルポンプ＆オイルフィルタ	12
OIL COOLER	オイルクーラ	13
COOLING	冷却装置	
COOLING FAN	クーリングファン	14
THERMOSTAT HOUSING	サーモスタットハウジング	15
FUEL	燃料装置	
FUEL PIPING	フューエルパイピング	16
NOZZLE & HOLDER (INNER PARTS)	ノズル＆ホルダ（インナパーツ）	17
FUEL INJECTION PUMP	フューエルインジェクションポンプ	18
FUEL FILTER (FITTING PARTS)	フューエルフィルタ（フィッティングパーツ）	19
FUEL FILTER (INNER PARTS)	フューエルフィルタ（インナパーツ）	20
ELECTRICAL	エレクトリカル	
STARTER (FITTING PARTS)	スタータ（フィッティングパーツ）	21
STARTER (INNER PARTS)	スタータ（インナパーツ）	22
GENERATOR (FITTING PARTS)	ジェネレータ（フィッティングパーツ）	23
GENERATOR (INNER PARTS)	ジェネレータ（インナパーツ）	24
ELECTRICAL PARTS	エレクトリカルパーツ	25
PARTS NUMBER INDEX	部品番号順索引表	1～2

FIG. 1 OVERHAUL KIT
オーバ゛ホールキット

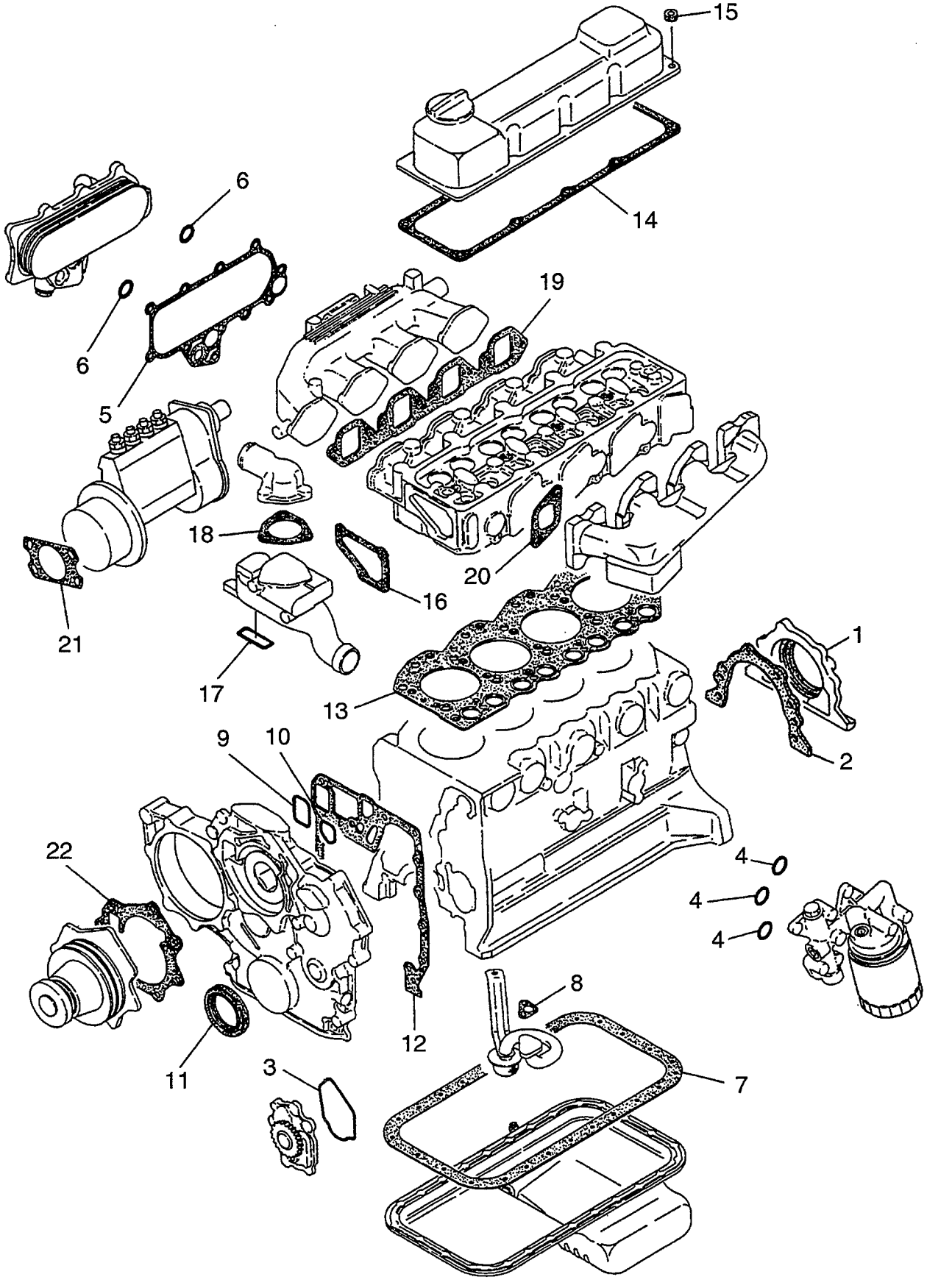

Item No. 見出番号	Part No. 部品番号	Mark 記号	Description 部品名称		Req'd 個数	Remarks : serial No. 備考：実施号車
K	A-10101-Z9826		OVERHAUL KIT	ｵｰﾊﾞﾎｰﾙｷｯﾄ	1	INC.1-22
1	A-12279-43G05	*	SEAL,OIL	ｼｰﾙ	1	
2	A-12298-34N00	*	GASKET,RETAINER	ｶﾞｽｹｯﾄ	1	
3	A-15025-43G01	*	GASKET,OIL PUMP	ｶﾞｽｹｯﾄ	1	
4	A-21334-02N00	*	O RING,OIL FILTER	Oﾘﾝｸﾞ	3	
5	A-21304-34N00	*	GASKET,OIL COOLER	ｶﾞｽｹｯﾄ	1	
6	A-21334-02N00	*	O RING,OIL COOLER	Oﾘﾝｸﾞ	2	
7	A-11121-63G03	*	GASKET,OIL PAN	ｶﾞｽｹｯﾄ	1	
8	A-15053-80G00	*	GASKET,OIL STRAINER	ｶﾞｽｹｯﾄ	1	
9	A-14465-43G20	*	SEAL,RUBBER,FRONT	ｼｰﾙ	1	
10	A-14465-43G21	*	SEAL,RUBBER,FRONT	ｼｰﾙ	1	
11	A-13510-40K01	*	SEAL,OIL,FRONT	ｼｰﾙ	1	
12	A-13037-54T01	*	GASKET,FRONT PLATE	ｶﾞｽｹｯﾄ	1	
13	A-11044-43G01	*	GASKET,HEAD	ｶﾞｽｹｯﾄ	1	GRADE=1
14	A-13270-43G03	*	GASKET,ROCKER COVER	ｶﾞｽｹｯﾄ	1	
15	A-13268-29N00	*	WASHER,ROCKER COVER	ﾜｯｼｬ	10	
16	A-11072-34N02	*	GASKET,THERMO HOUSING	ｶﾞｽｹｯﾄ	1	
17	A-14465-43G02	*	SEAL,THERMO HOUSING	ｼｰﾙ	1	
18	A-11062-34N01	*	GASKET,WATER OUTLET	ｶﾞｽｹｯﾄ	1	
19	A-14035-31N00	*	GASKET,INLET MANIFOLD	ｶﾞｽｹｯﾄ	1	
20	A-14036-43G00	*	GASKET,EXHAUST MANIFOLD	ｶﾞｽｹｯﾄ	4	
21	A-16701-R8100	*	GASKET,INJECTION PUMP	ｶﾞｽｹｯﾄ	1	
22	A-21014-34N01	*	GASKET,WATER PUMP	ｶﾞｽｹｯﾄ	1	

FIG. 2 CYLINDER BLOCK
シリンダブロック

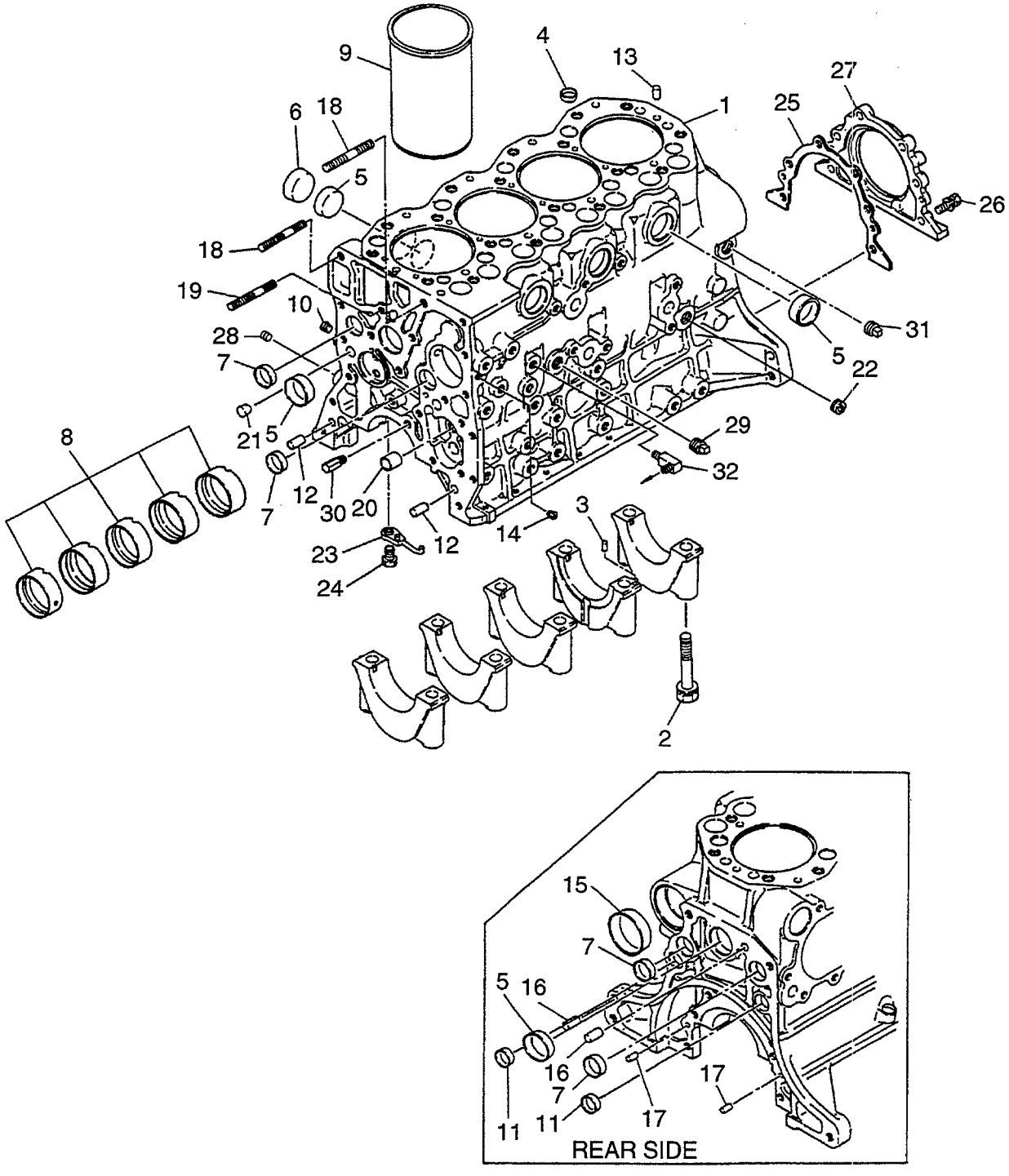

FIG. 2

Item No. 見出番号	Part No. 部品番号	Mark 記号	Description 部品名称		Req'd 個数	Remarks : serial No. 備考：実施号車
A	A-11009-40K01		CYLINDER BLOCK ASSY	ｼﾘﾝﾀﾞﾌﾞﾛｯｸｱｯｾﾝ	1	INC.1-22 -2003.7
-	A-11009-40K02		CYLINDER BLOCK ASSY	ｼﾘﾝﾀﾞﾌﾞﾛｯｸｱｯｾﾝ	1	INC.1-22 2003.8-
1	NO PART NO.		BLOCK,CYLINDER	ﾌﾞﾛｯｸ	1	
2	A-12293-0W800		BOLT	ﾎﾞﾙﾄ	10	MINEBIA MAKE
-	A-12293-0W801		BOLT	ﾎﾞﾙﾄ	10	HAMANO MAKE
3	A-01522-05104		PIN,STRAIGHT	ﾋﾟﾝ	1	
4	A-01648-00224		PLUG,WELCH	ﾌﾟﾗｸﾞ	8	
5	A-01648-00084		PLUG,WELCH	ﾌﾟﾗｸﾞ	9	
6	A-01648-00154		PLUG,WELCH	ﾌﾟﾗｸﾞ	1	
7	A-01648-00024		PLUG,WELCH	ﾌﾟﾗｸﾞ	4	
8	A-13002-43G00		CAM BUSHING SET	ｶﾑﾌﾞｯｼﾝｸﾞｾｯﾄ	1	STD -2003.7
-	A-13002-43G05		CAM BUSHING SET	ｶﾑﾌﾞｯｼﾝｸﾞｾｯﾄ	1	STD 2003.8-
-	A-13003-43G01		CAM BUSHING SET	ｶﾑﾌﾞｯｼﾝｸﾞｾｯﾄ	1	U.S.=0.25 -2003.7
-	A-13003-43G06		CAM BUSHING SET	ｶﾑﾌﾞｯｼﾝｸﾞｾｯﾄ	1	U.S.=0.25 2003.8-
-	A-13003-43G02		CAM BUSHING SET	ｶﾑﾌﾞｯｼﾝｸﾞｾｯﾄ	1	U.S.=0.50 -2003.7
-	A-13003-43G07		CAM BUSHING SET	ｶﾑﾌﾞｯｼﾝｸﾞｾｯﾄ	1	U.S.=0.50 2003.8-
-	A-13003-43G03		CAM BUSHING SET	ｶﾑﾌﾞｯｼﾝｸﾞｾｯﾄ	1	U.S.=0.75 -2003.7
-	A-13003-43G08		CAM BUSHING SET	ｶﾑﾌﾞｯｼﾝｸﾞｾｯﾄ	1	U.S.=0.75 2003.8-
9	A-11012-43G00		LINER,CYLINDER	ﾗｲﾅ	4	RIKEN MAKE
-	A-11012-43G10		LINER,CYLINDER	ﾗｲﾅ	4	KUBOTA MAKE
-	A-11012-2S000		LINER,CYLINDER	ﾗｲﾅ	4	TEIKOKU PISTON MAKE
10	A-01642-03004		PLUG,SCREW	ﾌﾟﾗｸﾞ	1	
11	A-01648-00224		PLUG,WELCH	ﾌﾟﾗｸﾞ	2	
12	A-30412-P5100		DOWEL	ﾀﾞｳｴﾙ	2	
13	A-11013-T9000		PIN,SPRING	ﾋﾟﾝ	2	
14	A-01642-03004		PLUG,SCREW	ﾌﾟﾗｸﾞ	1	
15	A-11019-90002		PLUG	ﾌﾟﾗｸﾞ	1	
16	A-30412-P5100		DOWEL	ﾀﾞｳｴﾙ	2	
17	A-12313-10600		PIN	ﾋﾟﾝ	2	
18	A-08227-08010		STUD	ｽﾀｯﾄﾞ	2	
19	A-15213-43G01		STUD	ｽﾀｯﾄﾞ	1	
20	A-15075-43G00		BUSHING,OIL PUMP	ﾌﾞｯｼﾝｸﾞ	1	
21	A-11024-54T00		PLUG,TAPER	ﾌﾟﾗｸﾞ	1	
22	A-08931-5081A		PLUG,TAPER	ﾌﾟﾗｸﾞ	1	
23	A-12124-43G02		JET,OIL	ｼﾞｪｯﾄ	4	
24	A-12123-Z5501		BOLT	ﾎﾞﾙﾄ	4	
25	A-12298-34N00		GASKET	ｶﾞｽｹｯﾄ	1	
26	A-08120-8251E		BOLT&WASHER	ﾎﾞﾙﾄ&ﾜｯｼｬ	6	
27	A-12279-43G05		SEAL,OIL	ｼｰﾙ	1	
28	A-01642-03004		PLUG,SCREW	ﾌﾟﾗｸﾞ	1	

FIG. 2 CYLINDER BLOCK
シリンダブロック

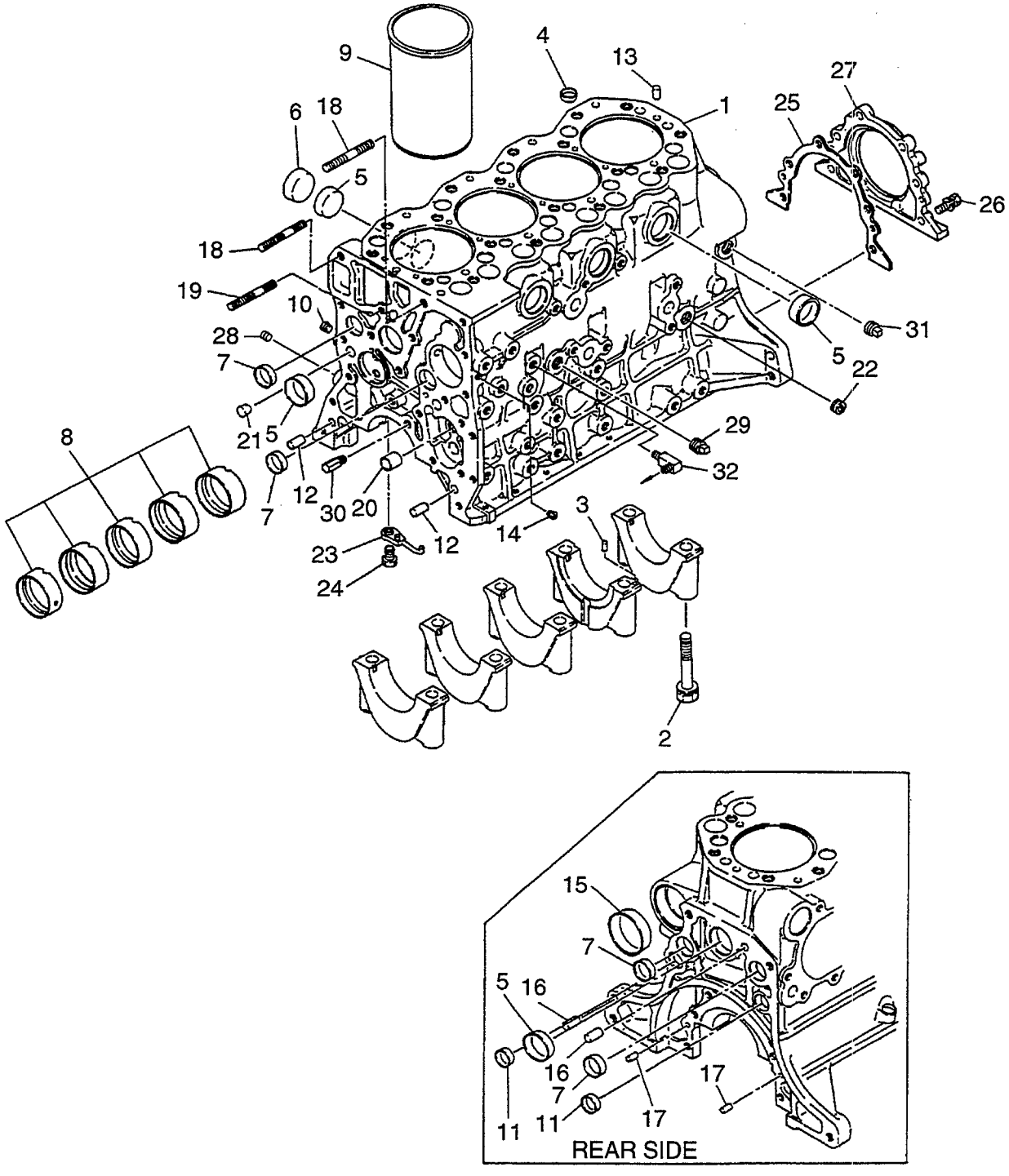

FIG. 2

Item No. 見出番号	Part No. 部品番号	Mark 記号	Description 部品名称	Req'd 個数	Remarks : serial No. 備考：実施号車
29	A-11021-J2000		PLUG,TAPER ﾌﾟﾗｸﾞ	1	
30	A-13081-40K00		JET,OIL ｼﾞｪｯﾄ	1	
31	A-11021-J2000		PLUG,TAPER ﾌﾟﾗｸﾞ	1	
32	A-15191-41K01		CONNECTOR ｺﾈｸﾀ	1	

FIG. 3 PISTON & CRANKSHAFT
ﾋﾟｽﾄﾝ&ｸﾗﾝｸｼｬﾌﾄ

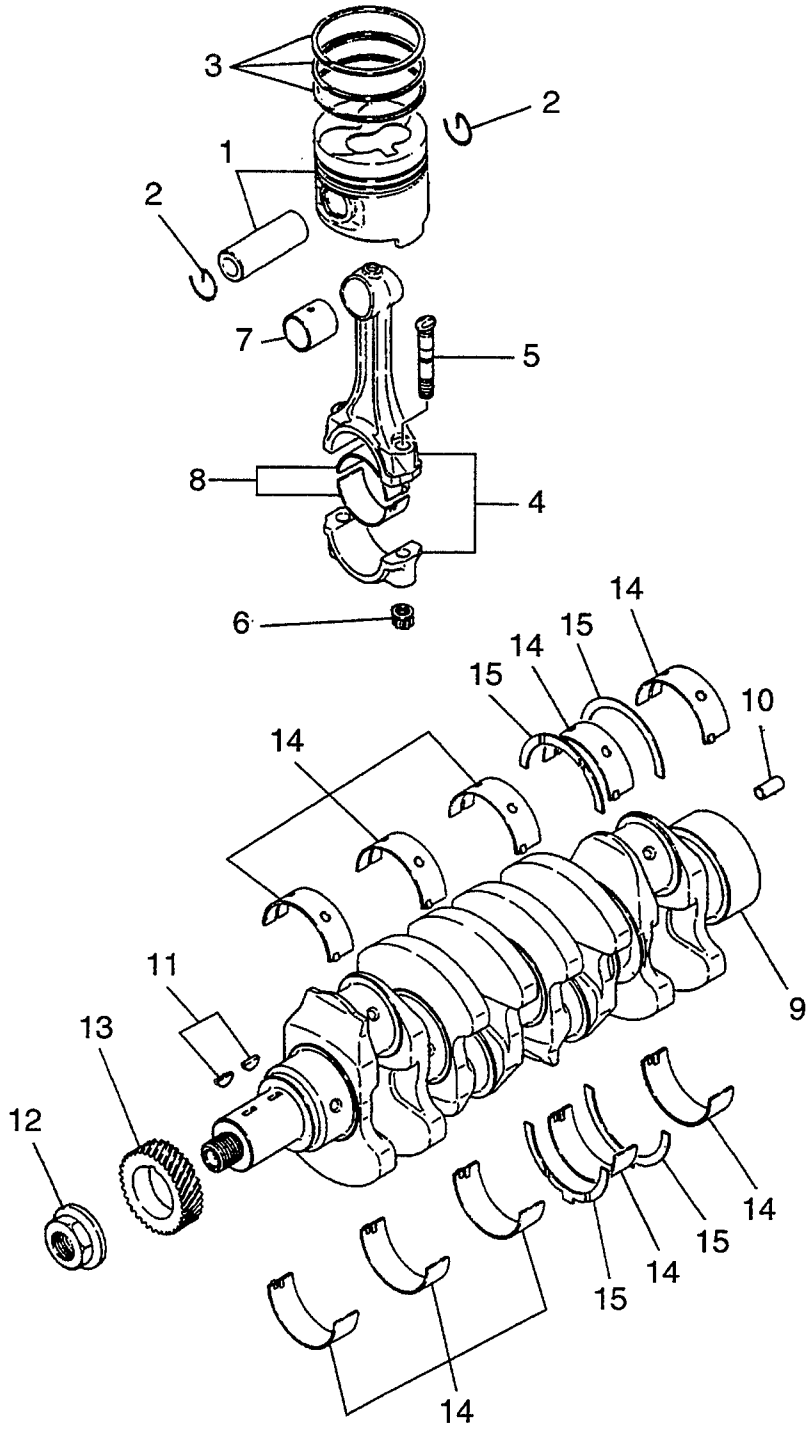

FIG. 3

Item No. 見出番号	Part No. 部品番号	Mark 記号	Description 部品名称		Req'd 個数	Remarks : serial No. 備考：実施号車
1	A-12010-6T005		PISTON & PIN	ﾋﾟｽﾄﾝ&ﾋﾟﾝ	4	INC.2 GRADE=1
-	A-12010-6T015		PISTON & PIN	ﾋﾟｽﾄﾝ&ﾋﾟﾝ	4	INC.2 GRADE=2
2	A-12032-54T00		RING,SNAP	ﾘﾝｸﾞ	8	
3	A-12033-6T011		PISTON RING SET	ﾋﾟｽﾄﾝﾘﾝｸﾞｾｯﾄ	1	
4	A-12100-0W802		ROD,CONNECTING	ﾛｯﾄﾞ	4	INC.5-7
5	A-12109-43G00		BOLT	ﾎﾞﾙﾄ	8	
6	A-12112-43G00		NUT	ﾅｯﾄ	8	
7	A-12030-31N00		BUSHING	ﾌﾞｯｼﾝｸﾞ	4	
8	A-12111-2W200		METAL,SHELL	ﾒﾀﾙ	8	STD
-	A-12117-2W200		METAL,SHELL	ﾒﾀﾙ	8	U.S.=0.25
-	A-12118-2W200		METAL,SHELL	ﾒﾀﾙ	8	U.S.=0.50
-	A-12119-2W200		METAL,SHELL	ﾒﾀﾙ	8	U.S.=0.75
-	A-12120-2W200		METAL,SHELL	ﾒﾀﾙ	8	U.S.=1.00
9	A-12200-6T002		CRANKSHAFT	ｸﾗﾝｸｼｬﾌﾄ	1	
10	A-01522-10224		PIN,STRAIGHT	ﾋﾟﾝ	1	
11	A-12205-76200		KEY,CRANK	ｷｰ	2	
12	A-12309-61503		NUT	ﾅｯﾄ	1	
13	A-13021-43G01		GEAR,CRANK	ｷﾞﾔｰ	1	
14	A-12207-2W211		SHELL METAL SET	ｼｪﾙﾒﾀﾙｾｯﾄ	1	STD
-	A-12209-2W211		SHELL METAL SET	ｼｪﾙﾒﾀﾙｾｯﾄ	1	U.S.=0.25
-	A-12210-2W211		SHELL METAL SET	ｼｪﾙﾒﾀﾙｾｯﾄ	1	U.S.=0.50
-	A-12211-2W211		SHELL METAL SET	ｼｪﾙﾒﾀﾙｾｯﾄ	1	U.S.=0.75
-	A-12212-2W211		SHELL METAL SET	ｼｪﾙﾒﾀﾙｾｯﾄ	1	U.S.=1.00
15	A-12280-37525		THRUST WASHER SET	ｽﾗｽﾄﾜｯｼｬｾｯﾄ	1	SIZE=a t=2.275-2.325
-	A-12280-37526		THRUST WASHER SET	ｽﾗｽﾄﾜｯｼｬｾｯﾄ	1	SIZE=b t=2.300-2.350
-	A-12280-37527		THRUST WASHER SET	ｽﾗｽﾄﾜｯｼｬｾｯﾄ	1	SIZE=c t=2.325-2.375
-	A-12280-37528		THRUST WASHER SET	ｽﾗｽﾄﾜｯｼｬｾｯﾄ	1	O.S.=0.20 t=2.475-2.525
-	A-12280-37529		THRUST WASHER SET	ｽﾗｽﾄﾜｯｼｬｾｯﾄ	1	O.S.=0.40 t=2.675-2.725

FIG. 4 FRONT COVER
フロントカバー

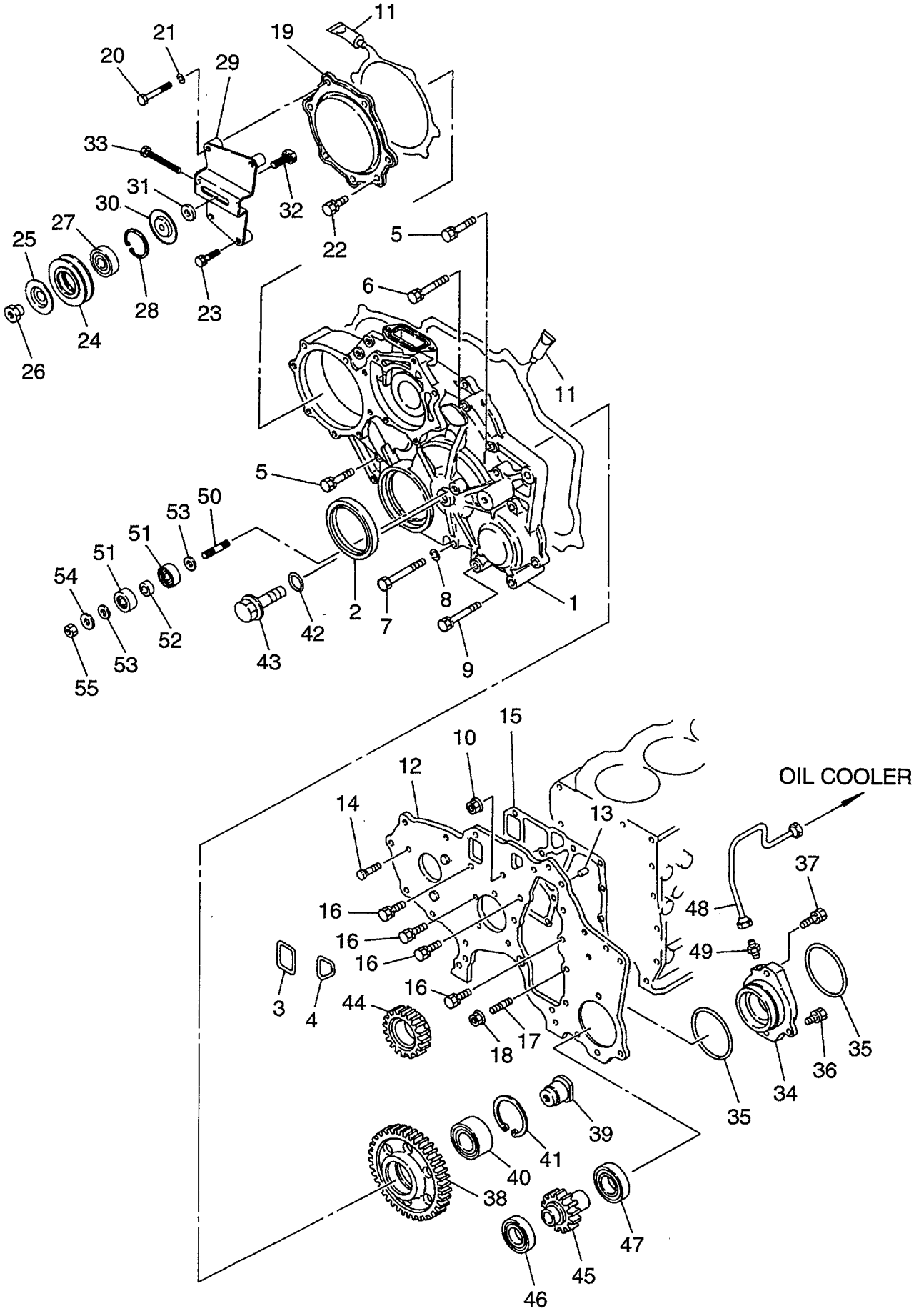

Item No. 見出番号	Part No. 部品番号	Mark 記号	Description 部品名称		Req'd 個数	Remarks : serial No. 備考：実施号車
1	A-13034-41K01		CASE,GEAR	ｹｰｽ	1	
2	A-13510-40K01		SEAL,OIL	ｼｰﾙ	1	
3	A-14465-43G20		SEAL,RUBBER	ｼｰﾙ	1	
4	A-14465-43G21		SEAL,RUBBER	ｼｰﾙ	1	
5	A-08120-8451E		BOLT&WASHER	ﾎﾞﾙﾄ&ﾜｯｼｬ	4	
6	A-08120-8651E		BOLT&WASHER	ﾎﾞﾙﾄ&ﾜｯｼｬ	1	
7	A-08120-8851A		BOLT	ﾎﾞﾙﾄ	1	
8	A-08915-1381A		WASHER	ﾜｯｼｬ	1	
9	A-08120-8701E		BOLT&WASHER	ﾎﾞﾙﾄ&ﾜｯｼｬ	1	
10	A-16132-43G00		NUT	ﾅｯﾄ	1	
11	A-11121-38U00		GASKET,LIQUID	ｶﾞｽｹｯﾄ	AR	
12	A-13031-41K00		PLATE,FRONT	ﾌﾟﾚｰﾄ	1	INC.13,14
13	A-12313-40K00		PIN,DOWEL	ﾋﾟﾝ	1	
14	A-16702-76200		BOLT	ﾎﾞﾙﾄ	3	
15	A-13037-54T01		GASKET	ｶﾞｽｹｯﾄ	1	
16	A-08120-8161E		BOLT&WASHER	ﾎﾞﾙﾄ&ﾜｯｼｬ	9	
17	A-08223-81810		STUD	ｽﾀｯﾄﾞ	2	
18	A-08911-1081G		NUT&WASHER	ﾅｯﾄ&ﾜｯｼｬ	2	
19	A-13560-54T00		COVER,DUST	ｶﾊﾞｰ	1	
20	A-08120-8901A		BOLT	ﾎﾞﾙﾄ	2	
21	A-08915-1381A		WASHER	ﾜｯｼｬ	2	
22	A-08120-8161E		BOLT&WASHER	ﾎﾞﾙﾄ&ﾜｯｼｬ	6	
23	A-08120-8401E		BOLT&WASHER	ﾎﾞﾙﾄ&ﾜｯｼｬ	2	
A1	A-11925-NA000		IDLER PULLEY ASSY	ｱｲﾄﾞﾗﾌﾟｰﾘｱｯｾﾝ	1	INC.24-33
A2	A-23150-43G01		PULLEY ASSY	ﾌﾟｰﾘｱｯｾﾝ	1	INC.24-28
24	A-23151-43G00		PULLEY,IDLER	ﾌﾟｰﾘ	1	
25	A-11915-J5501		COVER,DUST	ｶﾊﾞｰ	1	
26	A-11927-Y7500		SHAFT,CENTER	ｼｬﾌﾄ	1	
27	A-21035-65N00		BEARING	ﾍﾞｱﾘﾝｸﾞ	1	
28	A-00922-24700		RING,SNAP	ﾘﾝｸﾞ	1	
29	A-11926-NA000		BRACKET,PULLEY	ﾌﾞﾗｹｯﾄ	1	
30	A-11915-J5502		COVER,DUST	ｶﾊﾞｰ	1	
31	A-33023-90000		SPACER	ｽﾍﾟｰｻ	1	
32	A-69763-10G01		SHAFT	ｼｬﾌﾄ	1	
33	A-01111-16144		BOLT,ADJUST	ﾎﾞﾙﾄ	1	
34	A-69190-41K01		BRACKET,PUMP	ﾌﾞﾗｹｯﾄ	1	
35	A-69170-L1400		O RING	Oﾘﾝｸﾞ	2	
36	A-08120-8301E		BOLT&WASHER	ﾎﾞﾙﾄ&ﾜｯｼｬ	1	
37	A-08121-0501E		BOLT&WASHER	ﾎﾞﾙﾄ&ﾜｯｼｬ	2	
38	A-13014-41K00		GEAR,IDLER	ｷﾞﾔｰ	1	
39	A-13016-41K00		SHAFT	ｼｬﾌﾄ	1	
40	A-33379-40K00		BEARING	ﾍﾞｱﾘﾝｸﾞ	1	
41	A-00922-26200		RING,SNAP	ﾘﾝｸﾞ	1	
42	A-01001-20024		O RING	Oﾘﾝｸﾞ	1	
43	A-01125-00104		BOLT&WASHER	ﾎﾞﾙﾄ&ﾜｯｼｬ	1	
44	A-13021-40K00		GEAR,IDLER	ｷﾞﾔｰ	1	
45	A-33320-40K00		GEAR,OUTPUT	ｷﾞﾔｰ	1	
46	A-01011-00074		BEARING	ﾍﾞｱﾘﾝｸﾞ	1	
47	A-33378-40K00		BEARING	ﾍﾞｱﾘﾝｸﾞ	1	
48	A-15192-41K01		TUBE,OIL	ﾁｭｰﾌﾞ	1	

FIG. 4 FRONT COVER
フロントカバー

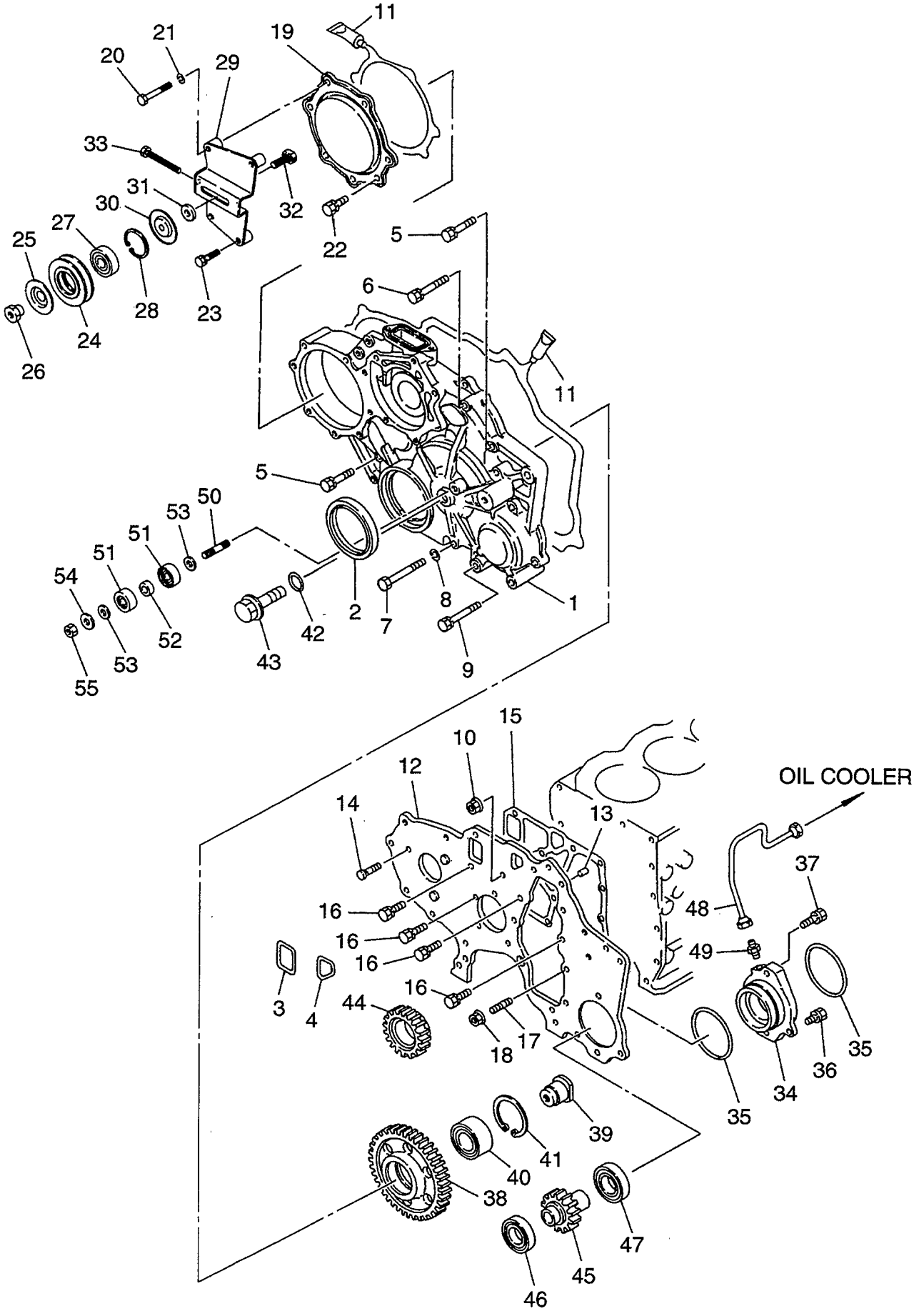

FIG. 4

Item No. 見出番号	Part No. 部品番号	Mark 記号	Description 部品名称		Req'd 個数	Remarks : serial No. 備考：実施号車
49	A-01612-11134		CONNECTOR	ｺﾈｸﾀ	1	
50	A-14065-41K00		STUD	ｽﾀｯﾄﾞ	1	
51	A-11914-41K00		BUSHING	ﾌﾞｯｼﾝｸﾞ	2	
52	A-01931-00394		SPACER	ｽﾍﾟｰｻ	1	
53	A-08915-4401A		WASHER	ﾜｯｼｬ	2	
54	A-21113-90003		WASHER	ﾜｯｼｬ	1	
55	A-08911-2401A		NUT	ﾅｯﾄ	1	

FIG. 5 OIL PAN
オイルパン

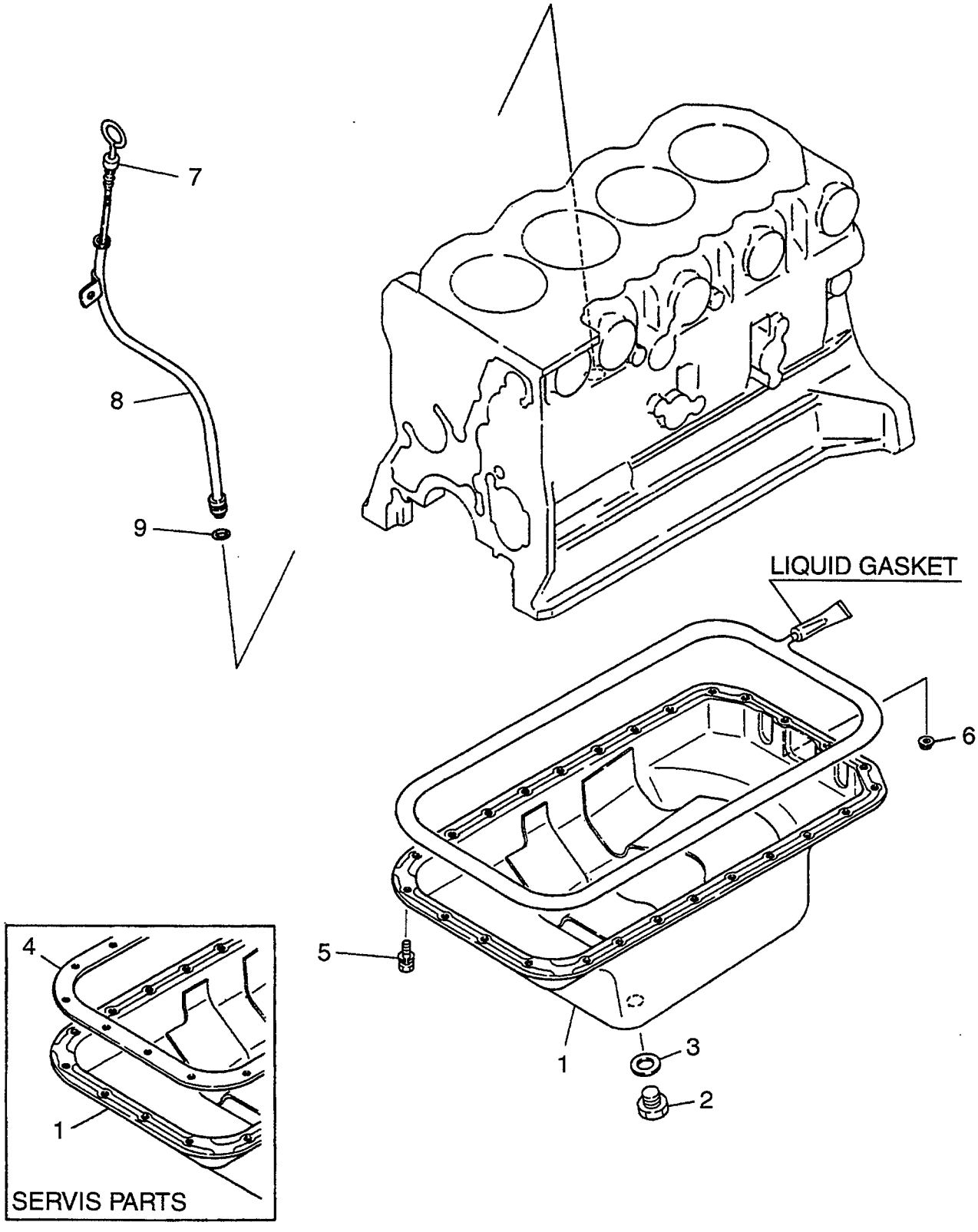

FIG. 5

Item No. 見出番号	Part No. 部品番号	Mark 記号	Description 部品名称		Req'd 個数	Remarks : serial No. 備考：実施号車
1	A-11110-2T704		PAN,OIL	ﾊﾟﾝ	1	INC.2,3
2	A-11128-69200		PLUG,DRAIN	ﾌﾟﾗｸﾞ	1	
3	A-11026-61000		GASKET	ｶﾞｽｹｯﾄ	1	
4	A-11121-63G03		GASKET	ｶﾞｽｹｯﾄ	1	SERVICE PARTS
5	A-08120-61228		BOLT&WASHER	ﾎﾞﾙﾄ&ﾜｯｼｬ	24	
6	A-08912-80610		NUT&WASHER	ﾅｯﾄ&ﾜｯｼｬ	2	
7	A-11140-2T700		GAUGE,OIL LEVEL	ｹﾞｰｼﾞ	1	
8	A-11150-54T00		GUIDE,GAUGE	ｶﾞｲﾄﾞ	1	
9	A-15056-02N00		O RING	Oﾘﾝｸﾞ	1	

FIG. 6 FLYWHEEL & CRANK PULLEY
フライホイール&クランクプーリ

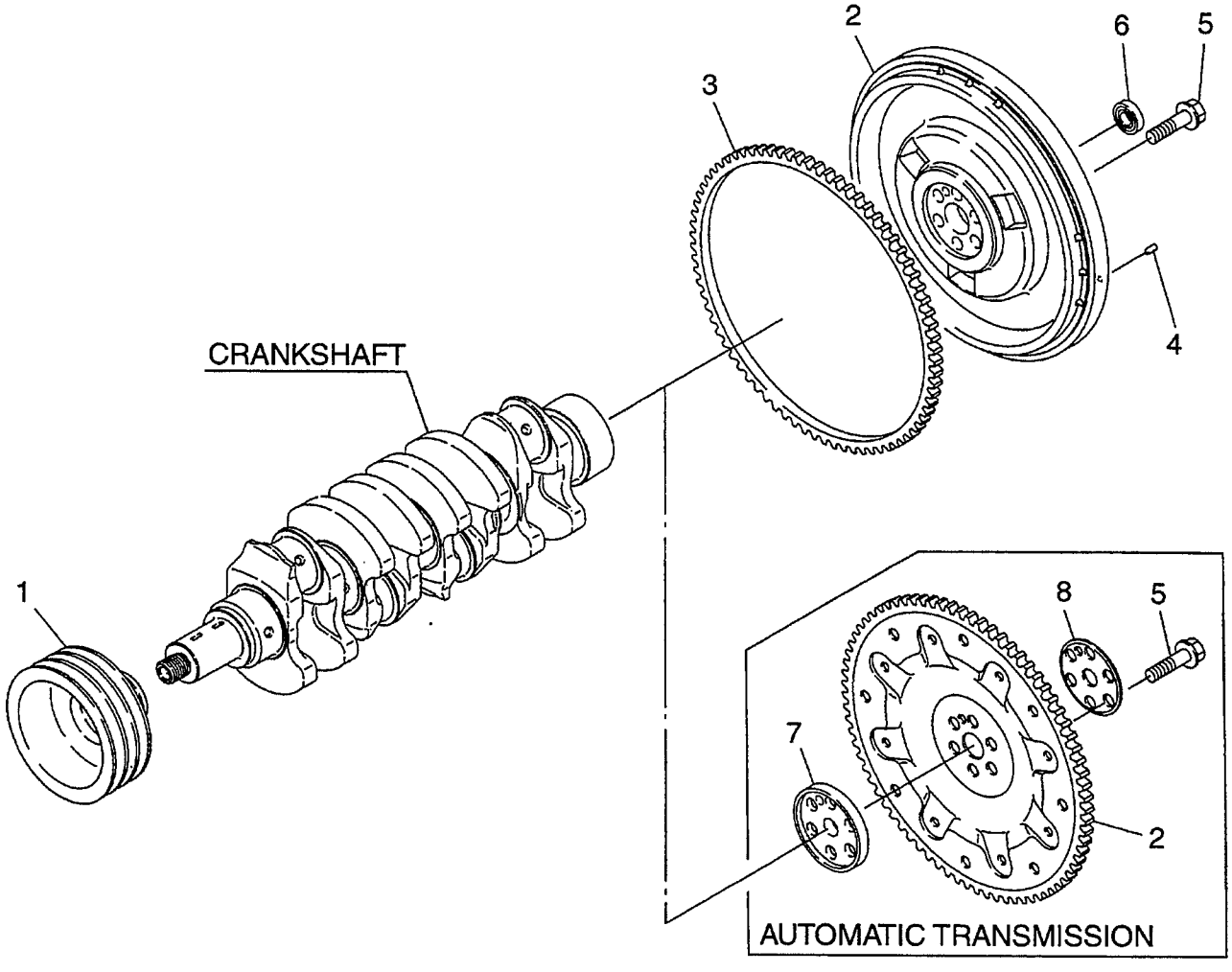

Item No. 見出番号	Part No. 部品番号	Mark 記号	Description 部品名称		Req'd 個数	Remarks : serial No. 備考：実施号車
1	A-12304-41K01		PULLEY,CRANK	ﾌﾟｰﾘ	1	
2	A-12310-NA000		FLYWHEEL	ﾌﾗｲﾎｲｰﾙ	1	MANUAL T/M INC.3
-	A-12331-40K00		PLATE,DRIVE	ﾌﾟﾚｰﾄ	1	AUTOMATIC T/M
3	A-12312-L1800		GEAR,RING	ｷﾞﾔｰ	1	MANUAL T/M
4	A-12313-10600		PIN,DOWEL	ﾋﾟﾝ	2	MANUAL T/M
5	A-12316-L2001		BOLT	ﾎﾞﾙﾄ	6	MANUAL T/M
-	A-12315-2W200		BOLT	ﾎﾞﾙﾄ	6	AUTOMATIC T/M
6	A-21170-69900		BEARING	ﾍﾞｱﾘﾝｸﾞ	1	MANUAL T/M
7	A-12330-40K00		PILOT,CONVERTER	ﾊﾟｲﾛｯﾄ	1	AUTOMATIC T/M
8	A-12333-02N01		PLATE,ADAPTER	ﾌﾟﾚｰﾄ	1	AUTOMATIC T/M

FIG. 7 FLYWHEEL HOUSING
フライホイールハウジング

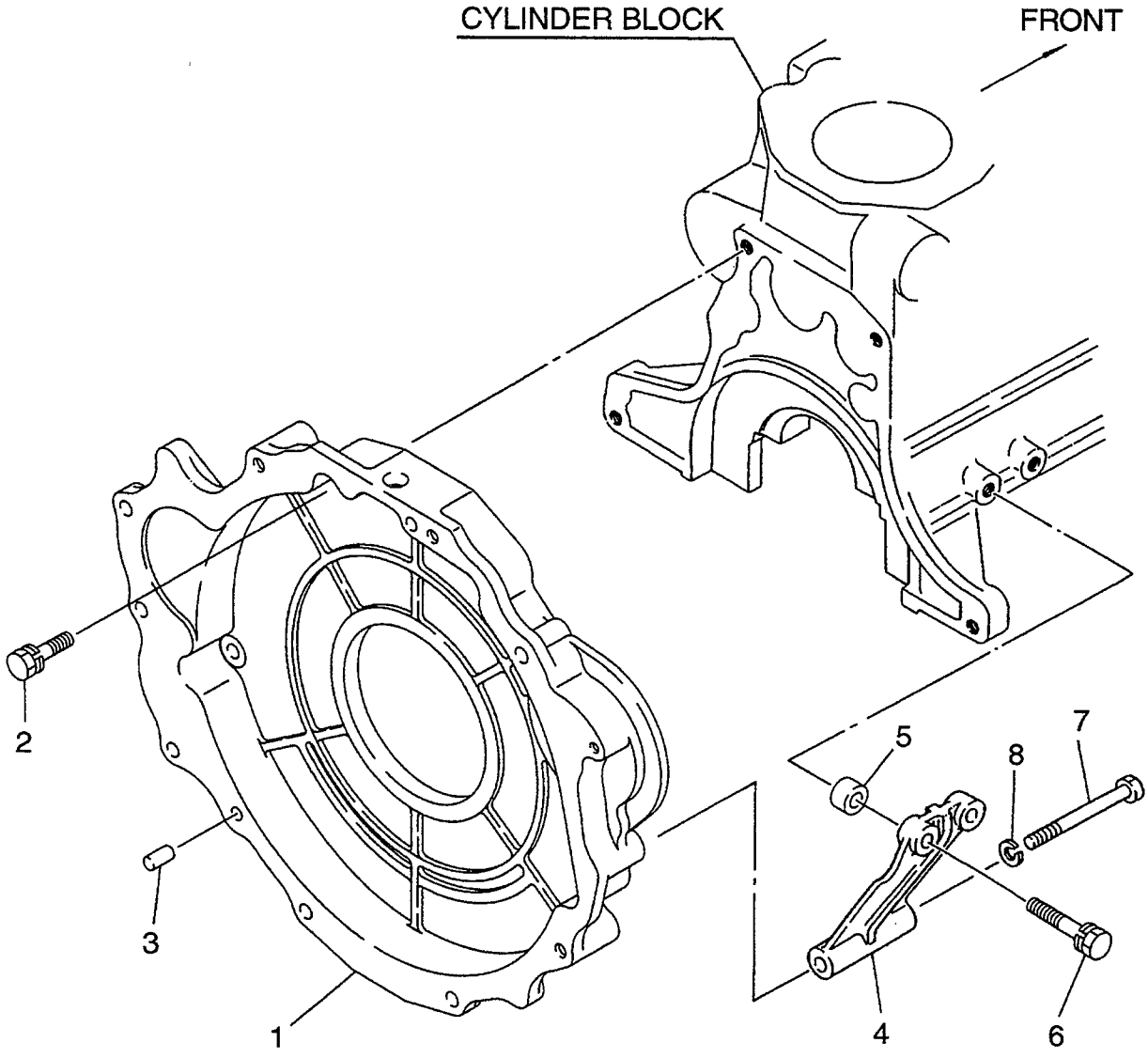

Item No. 見出番号	Part No. 部品番号	Mark 記号	Description 部品名称		Req'd 個数	Remarks : serial No. 備考：実施号車
1	A-12320-40K01		HOUSING,FLYWHEEL	ﾊｳｼﾞﾝｸﾞ	1	
2	A-08121-0301E		BOLT&WASHER	ﾎﾞﾙﾄ&ﾜｯｼｬ	4	
3	A-12313-L1122		PIN,DOWEL	ﾋﾟﾝ	2	
4	A-30430-90013		GUSSET	ｶﾞｾｯﾄ	2	
5	A-01931-00134		SPACER	ｽﾍﾟｰｻ	4	
6	A-08121-0451E		BOLT&WASHER	ﾎﾞﾙﾄ&ﾜｯｼｬ	4	
7	A-08121-0001A		BOLT	ﾎﾞﾙﾄ	2	
8	A-08915-1401A		WASHER	ﾜｯｼｬ	2	

FIG. 8 CYLINDER HEAD
シリンダヘッド

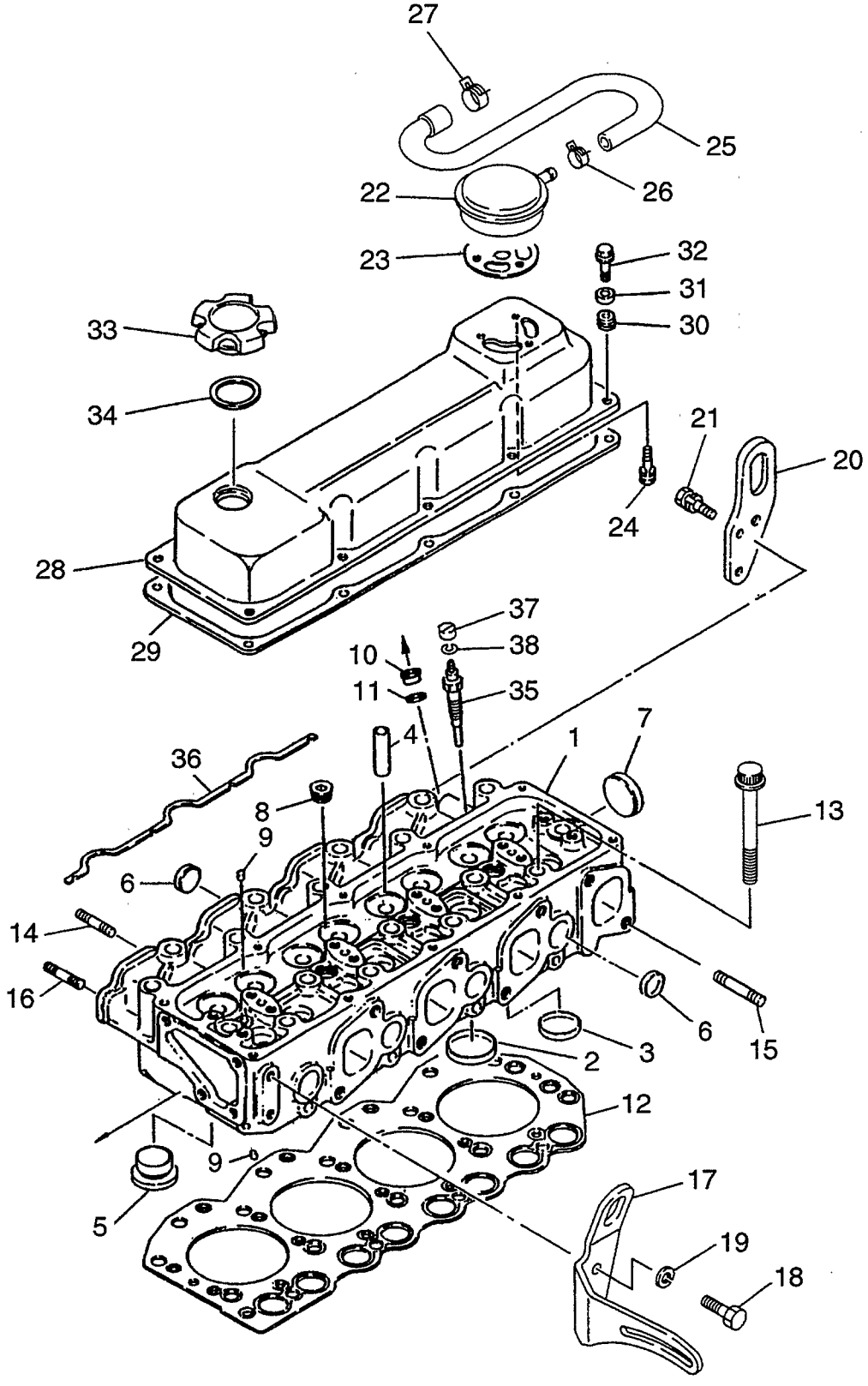

Item No. 見出番号	Part No. 部品番号	Mark 記号	Description 部品名称		Req'd 個数	Remarks : serial No. 備考：実施号車
1	A-11039-40K02		HEAD,CYLINDER	ﾍｯﾄﾞ	1	INC.2-11
2	A-11098-45N00		SEAT,VALVE,INLET	ｼｰﾄ	4	
3	A-11099-45N00		SEAT,VALVE,EXHAUST	ｼｰﾄ	4	STD
-	A-11099-45N10		SEAT,VALVE,EXHAUST	ｼｰﾄ	4	O.S.=0.20
-	A-11099-45N11		SEAT,VALVE,EXHAUST	ｼｰﾄ	4	O.S.=0.40
4	A-13212-54T01		GUIDE,VALVE	ｶﾞｲﾄﾞ	8	
5	A-11076-40K01		CHAMBER	ﾁｬﾝﾊﾞ	4	
6	A-01648-00024		PLUG,WELCH	ﾌﾟﾗｸﾞ	7	
7	A-01648-00044		PLUG,WELCH	ﾌﾟﾗｸﾞ	2	
8	A-00931-20800		PLUG,TAPER	ﾌﾟﾗｸﾞ	3	
9	A-00933-20650		PLUG,TAPER	ﾌﾟﾗｸﾞ	2	
10	A-16650-43G01		SUPPORT,NOZZLE	ｻﾎﾟｰﾄ	4	
11	A-16625-43G02		WASHER	ﾜｯｼｬ	4	
12	A-11044-43G01		GASKET	ｶﾞｽｹｯﾄ	1	GRADE=1
-	A-11044-43G02		GASKET	ｶﾞｽｹｯﾄ	1	GRADE=2
-	A-11044-43G03		GASKET	ｶﾞｽｹｯﾄ	1	GRADE=3
13	A-11056-09D61		BOLT	ﾎﾞﾙﾄ	18	
14	A-08223-82210		STUD	ｽﾀｯﾄﾞ	1	
15	A-08227-03040		STUD	ｽﾀｯﾄﾞ	8	
16	A-08223-82810		STUD	ｽﾀｯﾄﾞ	1	
17	A-11715-40K00		ADJUST,GENERATOR	ｱｼﾞｬｽﾄ	1	
18	A-08171-0201A		BOLT	ﾎﾞﾙﾄ	2	
19	A-08915-1401A		WASHER	ﾜｯｼｬ	2	
20	A-10006-43G00		SLINGER,REAR	ｽﾘﾝｶﾞ	1	
21	A-081B0-8201A		BOLT&WASHER	ﾎﾞﾙﾄ&ﾜｯｼｬ	2	
22	A-11810-43G00		BREATHER	ﾌﾞﾘｰｻﾞ	1	
23	A-11033-43G03		GASKET	ｶﾞｽｹｯﾄ	1	
24	A-08120-62028		BOLT&WASHER	ﾎﾞﾙﾄ&ﾜｯｼｬ	3	
25	A-11826-40K00		HOSE,BLOWBY	ﾎｰｽ	1	
26	A-22316-T8203		CLIP	ｸﾘｯﾌﾟ	1	
27	A-01558-00124		CLIP	ｸﾘｯﾌﾟ	1	
28	A-13265-02N02		COVER,ROCKER	ｶﾊﾞｰ	1	
29	A-13270-43G03		GASKET	ｶﾞｽｹｯﾄ	1	
30	A-13268-D0104		TRAY	ﾄﾚｰ	10	
31	A-13268-29N00		WASHER,SEAL	ﾜｯｼｬ	10	
32	A-13224-0W800		SCREW&WASHER	ｽｸﾘｭ&ﾜｯｼｬ	10	
33	A-15255-D5502		CAP,FILLER	ｷｬｯﾌﾟ	1	INC.34
34	A-15270-D0103		GASKET	ｶﾞｽｹｯﾄ	1	
35	A-11065-63G00		PLUG,GLOW	ﾌﾟﾗｸﾞ	4	
36	A-11086-43G00		PLATE,GLOW	ﾌﾟﾚｰﾄ	1	
37	A-11066-0W800		NUT	ﾅｯﾄ	4	
38	A-08915-13410		WASHER	ﾜｯｼｬ	4	

FIG. 9 VALVE MECHANISM
ﾊﾞﾙﾌﾞﾒｶﾆｽﾞﾑ

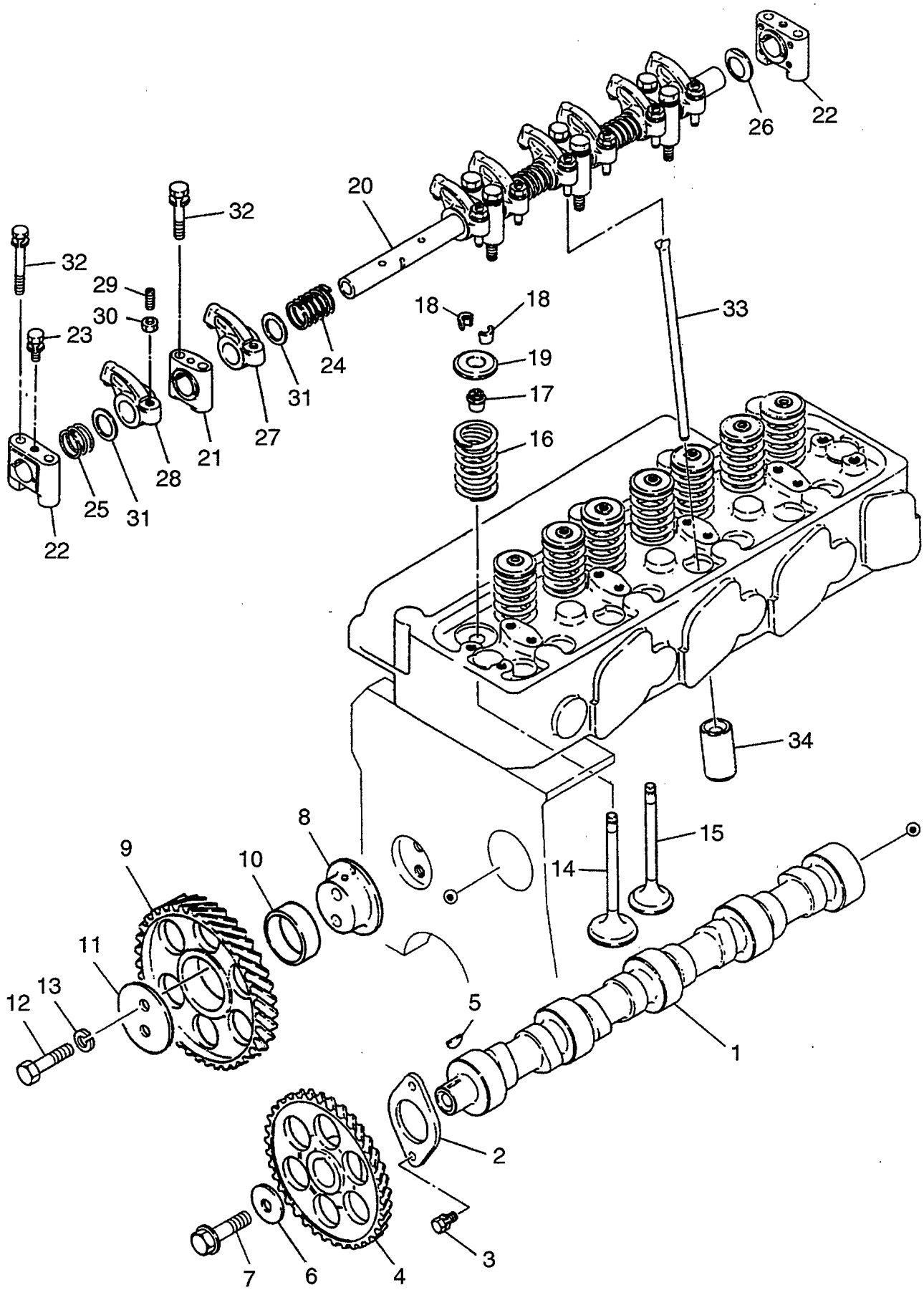

Item No. 見出番号	Part No. 部品番号	Mark 記号	Description 部品名称		Req'd 個数	Remarks : serial No. 備考：実施号車
1	A-13001-54T03		CAMSHAFT	ｶﾑｼｬﾌﾄ	1	
2	A-13010-06J00		PLATE,LOCATING	ﾌﾟﾚｰﾄ	1	
3	A-08120-61628		BOLT&WASHER	ﾎﾞﾙﾄ&ﾜｯｼｬ	2	
4	A-13024-0T600		GEAR	ｷﾞﾔｰ	1	
5	A-00926-41600		KEY,WOODRUFF	ｷｰ	1	
6	A-13030-37500		WASHER	ﾜｯｼｬ	1	
7	A-08051-0501A		BOLT&WASHER	ﾎﾞﾙﾄ&ﾜｯｼｬ	1	
8	A-13016-54T00		SHAFT	ｼｬﾌﾄ	1	
9	A-13012-54T00		GEAR,IDLER	ｷﾞﾔｰ	1	INC.10
10	A-13015-43G01		BUSHING	ﾌﾞｯｼﾝｸﾞ	1	
11	A-13011-43G00		PLATE	ﾌﾟﾚｰﾄ	1	
12	A-08170-8501A		BOLT	ﾎﾞﾙﾄ	2	
13	A-08915-1381A		WASHER	ﾜｯｼｬ	2	
14	A-13201-43G01		VALVE,INLET	ﾊﾞﾙﾌﾞ	4	
15	A-13202-43G01		VALVE,EXHAUST	ﾊﾞﾙﾌﾞ	4	
16	A-13203-90010		SPRING,VALVE	ｽﾌﾟﾘﾝｸﾞ	8	
17	A-13207-V1700		SEAL,VALVE STEM	ｼｰﾙ	8	
18	A-13208-Z5500		COLLAR,SPLIT	ｶﾗｰ	16	
19	A-13209-43G01		RETAINER	ﾘﾃｰﾅ	8	
20	A-13252-43G02		SHAFT,ROCKER	ｼｬﾌﾄ	1	
21	A-13222-43G00		BRACKET,ROCKER	ﾌﾞﾗｹｯﾄ	4	
22	A-13223-43G01		BRACKET,ROCKER	ﾌﾞﾗｹｯﾄ	2	
23	A-081A0-6161A		BOLT&WASHER	ﾎﾞﾙﾄ&ﾜｯｼｬ	2	
24	A-13256-43G01		SPRING	ｽﾌﾟﾘﾝｸﾞ	3	
25	A-13256-43G02		SPRING	ｽﾌﾟﾘﾝｸﾞ	1	
26	A-13255-43G00		SPRING	ｽﾌﾟﾘﾝｸﾞ	1	
27	A-13257-63G01		ROCKER	ﾛｯｶ	4	
28	A-13258-63G01		ROCKER	ﾛｯｶ	4	
29	A-13234-43G01		SCREW,ADJUST	ｽｸﾘｭ	8	
30	A-01225-00112		NUT	ﾅｯﾄ	8	
31	A-13297-43G00		WASHER	ﾜｯｼｬ	8	
32	A-08120-8601F		BOLT&WASHER	ﾎﾞﾙﾄ&ﾜｯｼｬ	12	
33	A-13238-43G00		ROD,PUSH	ﾛｯﾄﾞ	8	
34	A-13231-54T02		LIFTER,VALVE	ﾘﾌﾀ	8	

FIG. 10 AIR INTAKE MANIFOLD
エアーインテークマニホールド

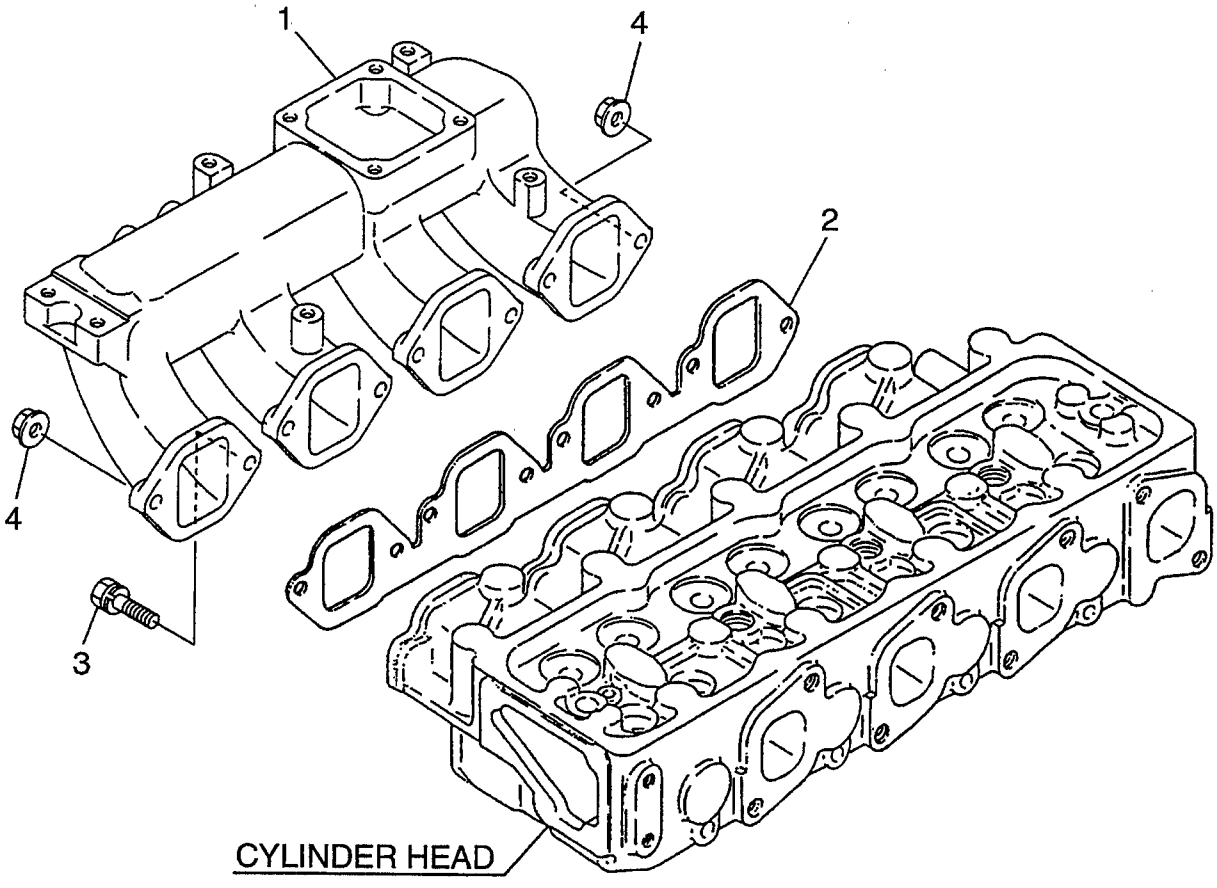

FIG. 10

Item No. 見出番号	Part No. 部品番号	Mark 記号	Description 部品名称		Req'd 個数	Remarks : serial No. 備考：実施号車
1	A-14003-41K01		MANIFOLD,AIR INTAKE	ﾏﾆﾎｰﾙﾄﾞ	1	
2	A-14035-31N00		GASKET	ｶﾞｽｹｯﾄ	1	
3	A-08120-8251E		BOLT&WASHER	ﾎﾞﾙﾄ&ﾜｯｼｬ	6	
4	A-08911-1081G		NUT&WASHER	ﾅｯﾄ&ﾜｯｼｬ	2	

FIG. 11 EXHAUST MANIFOLD
エキゾーストマニホールド

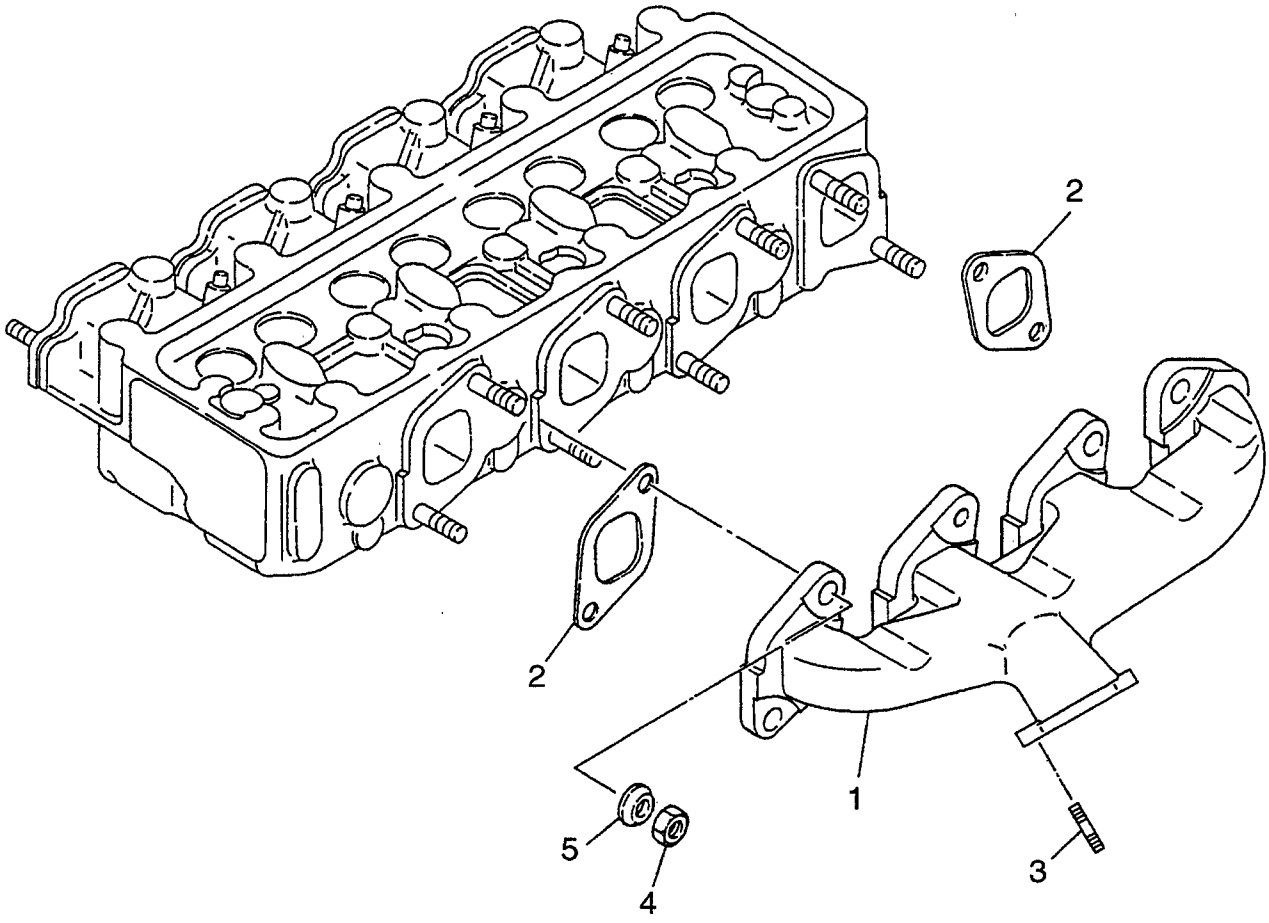

FIG. 11

Item No. 見出番号	Part No. 部品番号	Mark 記号	Description 部品名称	Req'd 個数	Remarks : serial No. 備考：実施号車
1	A-14004-41K00		MANIFOLD,EXHAUST マニホールド	1	
2	A-14036-43G00		GASKET ガスケット	4	
3	A-01151-01004		STUD スタッド	2	
4	A-08911-6401A		NUT ナット	8	
5	A-14038-96000		WASHER ワッシャ	8	

FIG. 12 OIL PUMP & OIL FILTER
オイルポンプ&オイルフィルタ

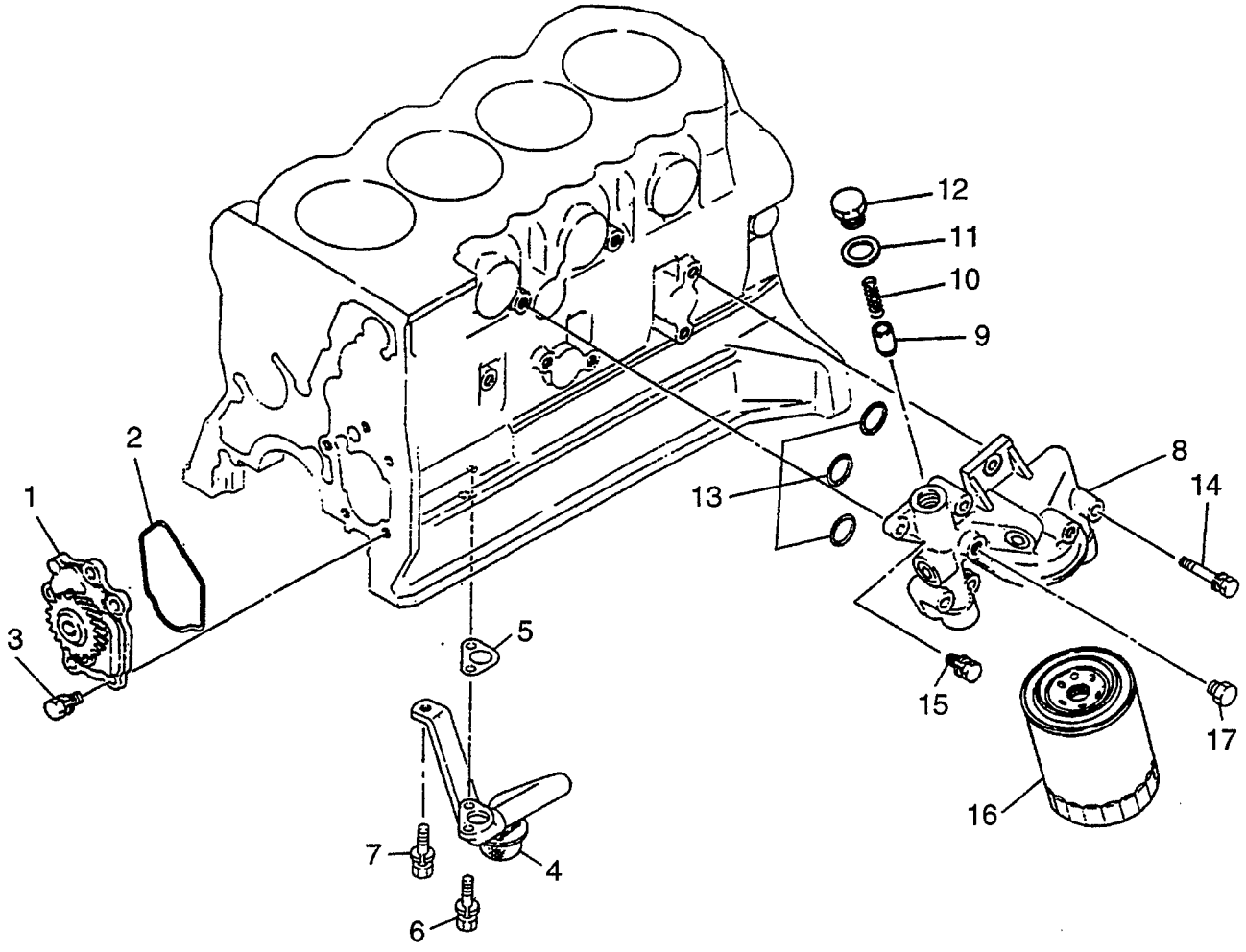

FIG. 12

Item No. 見出番号	Part No. 部品番号	Mark 記号	Description 部品名称		Req'd 個数	Remarks : serial No. 備考：実施号車
1	A-15010-43G06		PUMP,OIL	ﾎﾟﾝﾌﾟ	1	
2	A-15025-43G01		GASKET	ｶﾞｽｹｯﾄ	1	
3	A-08120-8201E		BOLT&WASHER	ﾎﾞﾙﾄ&ﾜｯｼｬ	5	
4	A-15050-2T701		STRAINER,OIL	ｽﾄﾚｰﾅ	1	
5	A-15053-80G00		GASKET	ｶﾞｽｹｯﾄ	1	
6	A-08120-8201E		BOLT&WASHER	ﾎﾞﾙﾄ&ﾜｯｼｬ	2	
7	A-08120-8161E		BOLT&WASHER	ﾎﾞﾙﾄ&ﾜｯｼｬ	1	
8	A-15238-2S600		BRACKET,FILTER	ﾌﾞﾗｹｯﾄ	1	INC.9-12
9	A-15132-43G01		VALVE	ﾊﾞﾙﾌﾞ	1	
10	A-15133-06J01		SPRING,VALVE	ｽﾌﾟﾘﾝｸﾞ	1	
11	A-05412-1800P		WASHER,SEAL	ﾜｯｼｬ	1	
12	A-15134-43G01		CAP,VALVE	ｷｬｯﾌﾟ	1	
13	A-21334-02N00		O RING	Oﾘﾝｸﾞ	3	
14	A-08120-8451E		BOLT&WASHER	ﾎﾞﾙﾄ&ﾜｯｼｬ	3	
15	A-08120-8201E		BOLT&WASHER	ﾎﾞﾙﾄ&ﾜｯｼｬ	4	
16	A-15208-43G00		CARTRIDGE,OIL	ｶｰﾄﾘｯｼﾞ	1	
17	A-08931-5021A		PLUG,TAPER	ﾌﾟﾗｸﾞ	1	

FIG. 13 OIL COOLER
オイルクーラ

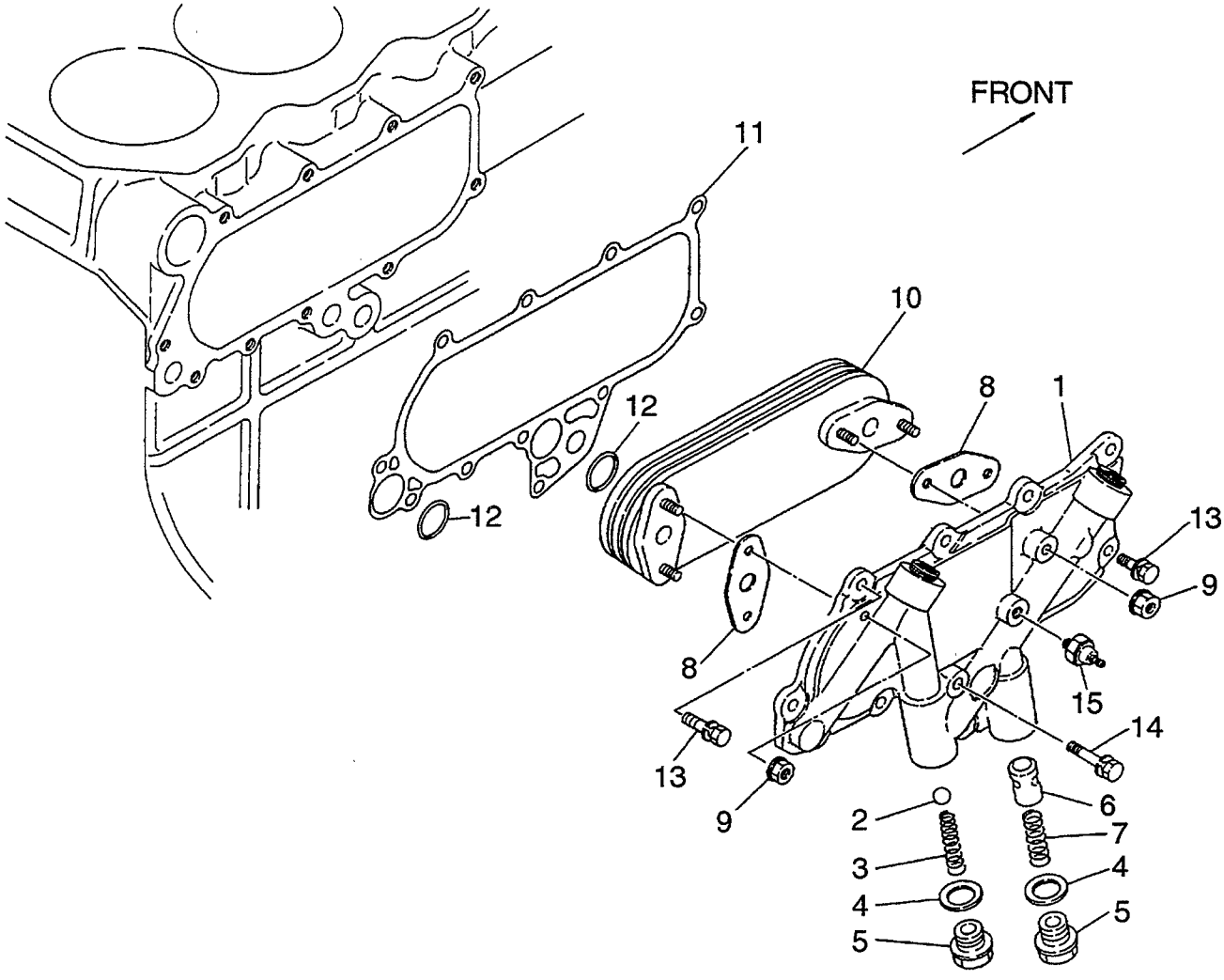

Item No. 見出番号	Part No. 部品番号	Mark 記号	Description 部品名称		Req'd 個数	Remarks : serial No. 備考：実施号車
A	A-21305-54T02		OIL COOLER ASSY	ｵｲﾙｸｰﾗｱｯｾﾝ	1	INC.1-10
1	A-21320-31N00		HOUSING	ﾊｳｼﾞﾝｸﾞ	1	INC.2-7
2	A-15300-76200		VALVE,SHORT	ﾊﾞﾙﾌﾞ	1	
3	A-15133-54T00		SPRING	ｽﾌﾟﾘﾝｸﾞ	1	
4	A-15304-61501		GASKET	ｶﾞｽｹｯﾄ	2	
5	A-15303-61503		PLUG	ﾌﾟﾗｸﾞ	2	
6	A-15280-90001		VALVE	ﾊﾞﾙﾌﾞ	1	
7	A-15243-31N00		SPRING	ｽﾌﾟﾘﾝｸﾞ	1	
8	A-21334-05D04		GASKET	ｶﾞｽｹｯﾄ	2	
9	A-08911-1081G		NUT&WASER	ﾅｯﾄ&ﾜｯｼｬ	4	
10	A-21355-54T00		ELEMENT,COOLER	ｴﾚﾒﾝﾄ	1	
11	A-21304-34N00		GASKET	ｶﾞｽｹｯﾄ	1	
12	A-21334-02N00		O RING	Oﾘﾝｸﾞ	2	
13	A-08120-8251E		BOLT&WASHER	ﾎﾞﾙﾄ&ﾜｯｼｬ	10	
14	A-08120-8451E		BOLT&WASHER	ﾎﾞﾙﾄ&ﾜｯｼｬ	1	
15	A-25240-Z5500		SWITCH,OIL PRESS.	ｽｲｯﾁ	1	

FIG. 14 COOLING FAN
クーリング ファン

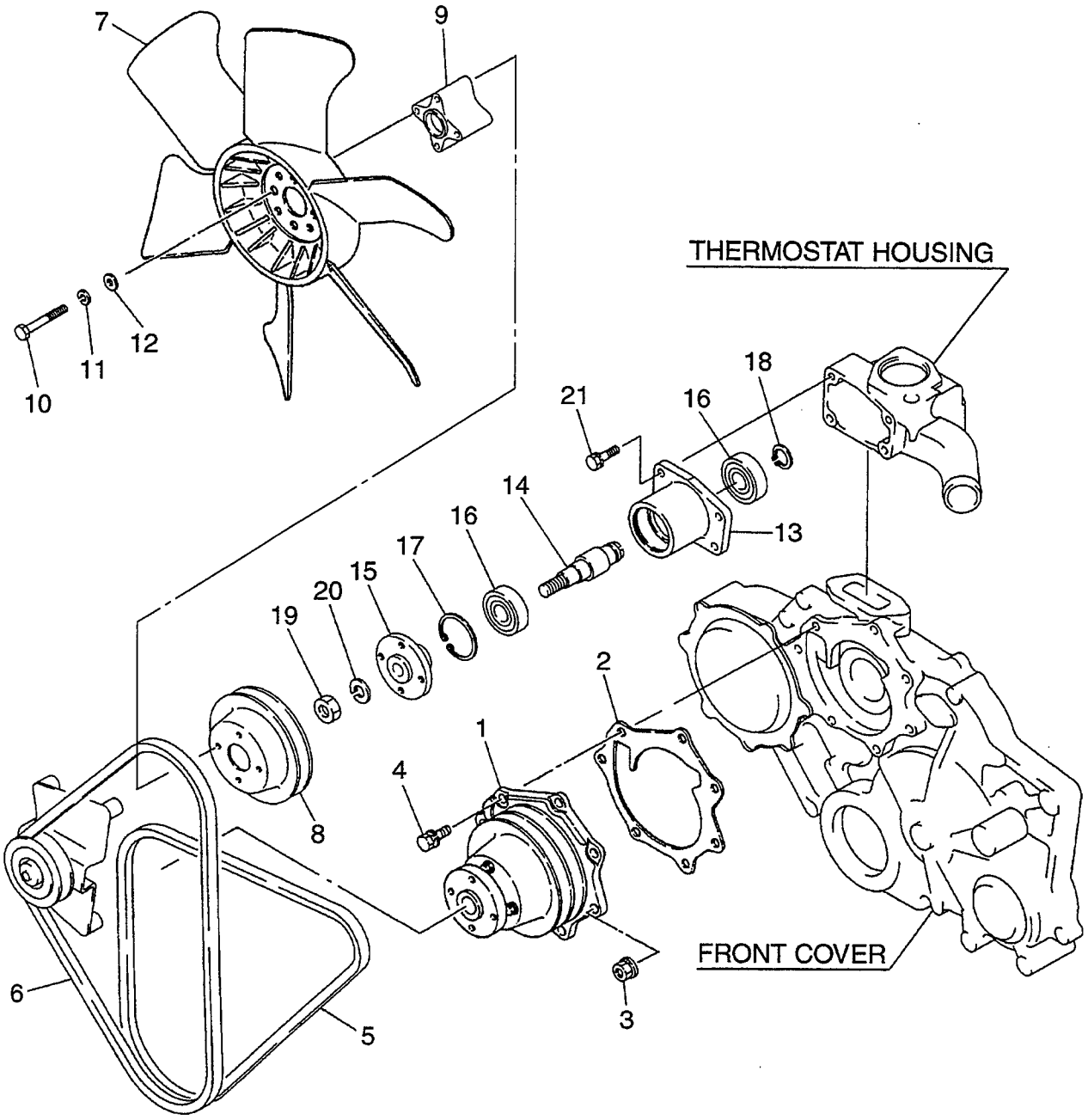

FIG. 14

Item No. 見出番号	Part No. 部品番号	Mark 記号	Description 部品名称		Req'd 個数	Remarks : serial No. 備考：実施号車
1	A-21010-40K05		PUMP,WATER	ﾎﾟﾝﾌﾟ	1	
2	A-21014-34N01		GASKET	ｶﾞｽｹｯﾄ	1	
3	A-08918-1401A		NUT&WASHER	ﾅｯﾄ&ﾜｯｼｬ	2	
4	A-08120-8201E		BOLT&WASHER	ﾎﾞﾙﾄ&ﾜｯｼｬ	5	
5	A-11720-41K05		V BELT	Vﾍﾞﾙﾄ	1	
6	A-11720-NA000		V BELT	Vﾍﾞﾙﾄ	1	
7	A-21060-90073		FAN,COOLING	ﾌｧﾝ	1	
8	A-21051-44G00		PULLEY	ﾌﾟｰﾘ	1	
9	A-21064-31W00		SPACER	ｽﾍﾟｰｻ	1	
10	A-08170-66510		BOLT	ﾎﾞﾙﾄ	4	
11	A-08915-33610		WASHER	ﾜｯｼｬ	4	
12	A-08915-43610		WASHER	ﾜｯｼｬ	4	
A	A-21046-NA000		FAN BRACKET ASSY	ﾌｧﾝﾌﾞﾗｹｯﾄｱｯｾﾝ	1	INC.13-20
13	A-21114-NA000		BRACKET	ﾌﾞﾗｹｯﾄ	1	
14	A-21048-NA000		SHAFT	ｼｬﾌﾄ	1	
15	A-21054-NA000		HUB	ﾊﾌﾞ	1	
16	A-21035-51H00		BEARING	ﾍﾞｱﾘﾝｸﾞ	2	
17	A-00922-25200		RING,SNAP	ﾘﾝｸﾞ	1	
18	A-00922-12000		RING,SNAP	ﾘﾝｸﾞ	1	
19	A-08911-2441A		NUT	ﾅｯﾄ	1	
20	A-08915-1441A		WASHER	ﾜｯｼｬ	1	
21	A-08120-8251E		BOLT&WASHER	ﾎﾞﾙﾄ&ﾜｯｼｬ	4	

FIG. 15 THERMOSTAT HOUSING
サーモスタットハウジング

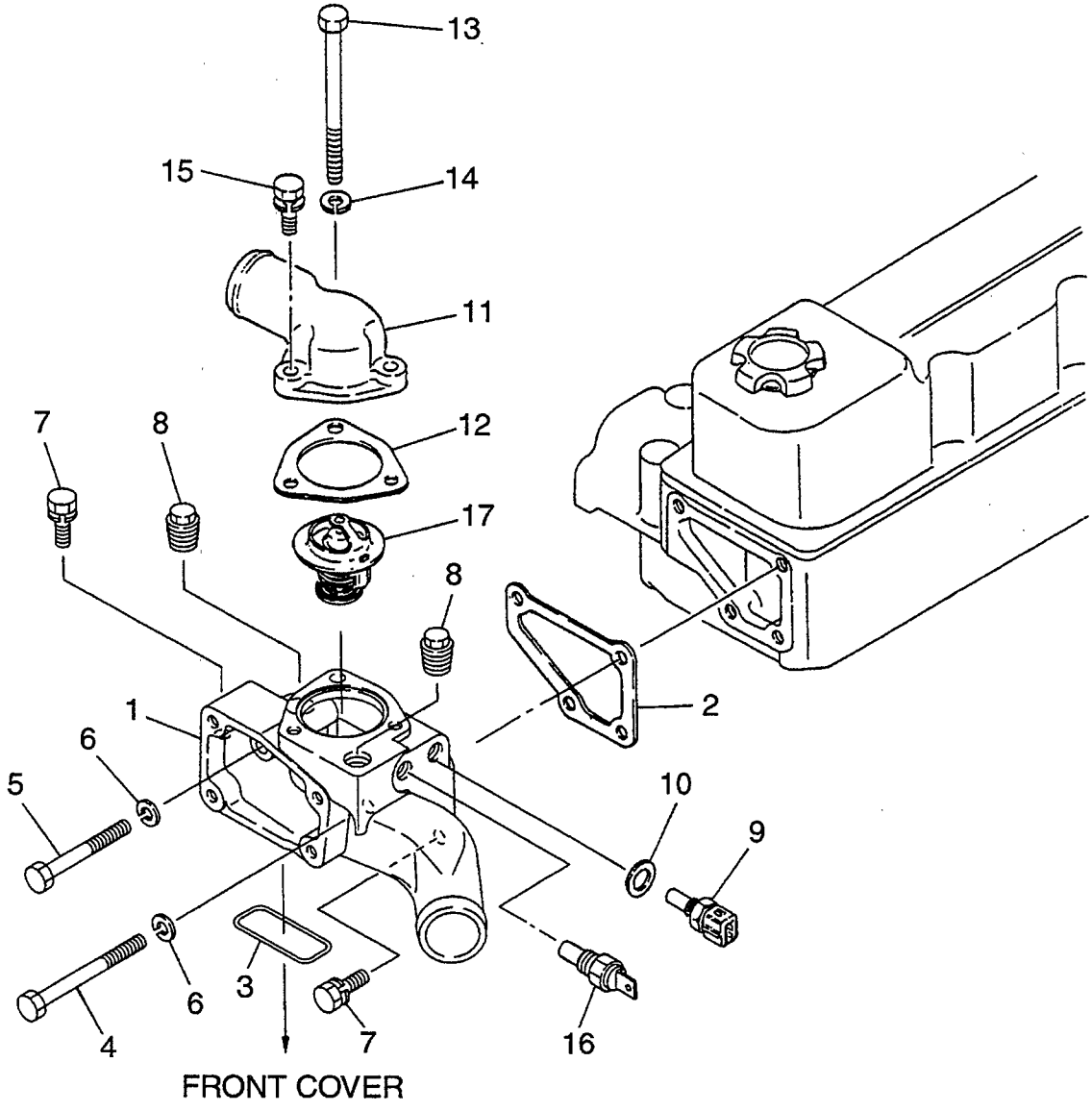

Item No. 見出番号	Part No. 部品番号	Mark 記号	Description 部品名称		Req'd 個数	Remarks : serial No. 備考：実施号車
1	A-11061-NA003		HOUSING,THERMOSTAT	ﾊｳｼﾞﾝｸﾞ	1	
2	A-11072-34N02		GASKET	ｶﾞｽｹｯﾄ	1	
3	A-14465-43G02		SEAL,RUBBER	ｼｰﾙ	1	
4	A-08120-8901A		BOLT	ﾎﾞﾙﾄ	1	
5	A-08120-8751A		BOLT	ﾎﾞﾙﾄ	1	
6	A-08915-1381A		WASHER	ﾜｯｼｬ	2	
7	A-08120-8251E		BOLT&WASHER	ﾎﾞﾙﾄ&ﾜｯｼｬ	3	
8	A-11021-J2000		PLUG,TAPER	ﾌﾟﾗｸﾞ	2	
9	A-22630-10G00		SENSOR,WATER THERMO	ｾﾝｻ	1	
10	A-16794-10G00		GASKET	ｶﾞｽｹｯﾄ	1	
11	A-11060-43G00		OUTLET,WATER	ｱｳﾄﾚｯﾄ	1	
12	A-11062-34N01		GASKET	ｶﾞｽｹｯﾄ	1	
13	A-08120-8031A		BOLT	ﾎﾞﾙﾄ	1	
14	A-08915-1381A		WASHER	ﾜｯｼｬ	1	
15	A-08120-8251E		BOLT&WASHER	ﾎﾞﾙﾄ&ﾜｯｼｬ	2	
16	A-25080-89903		GAUGE,WATER THERMO	ｹﾞｰｼﾞ	1	
17	A-21200-05D02		THERMOSTAT	ｻｰﾓｽﾀｯﾄ	1	82℃

FIG. 16 FUEL PIPING
フューエルパイピング

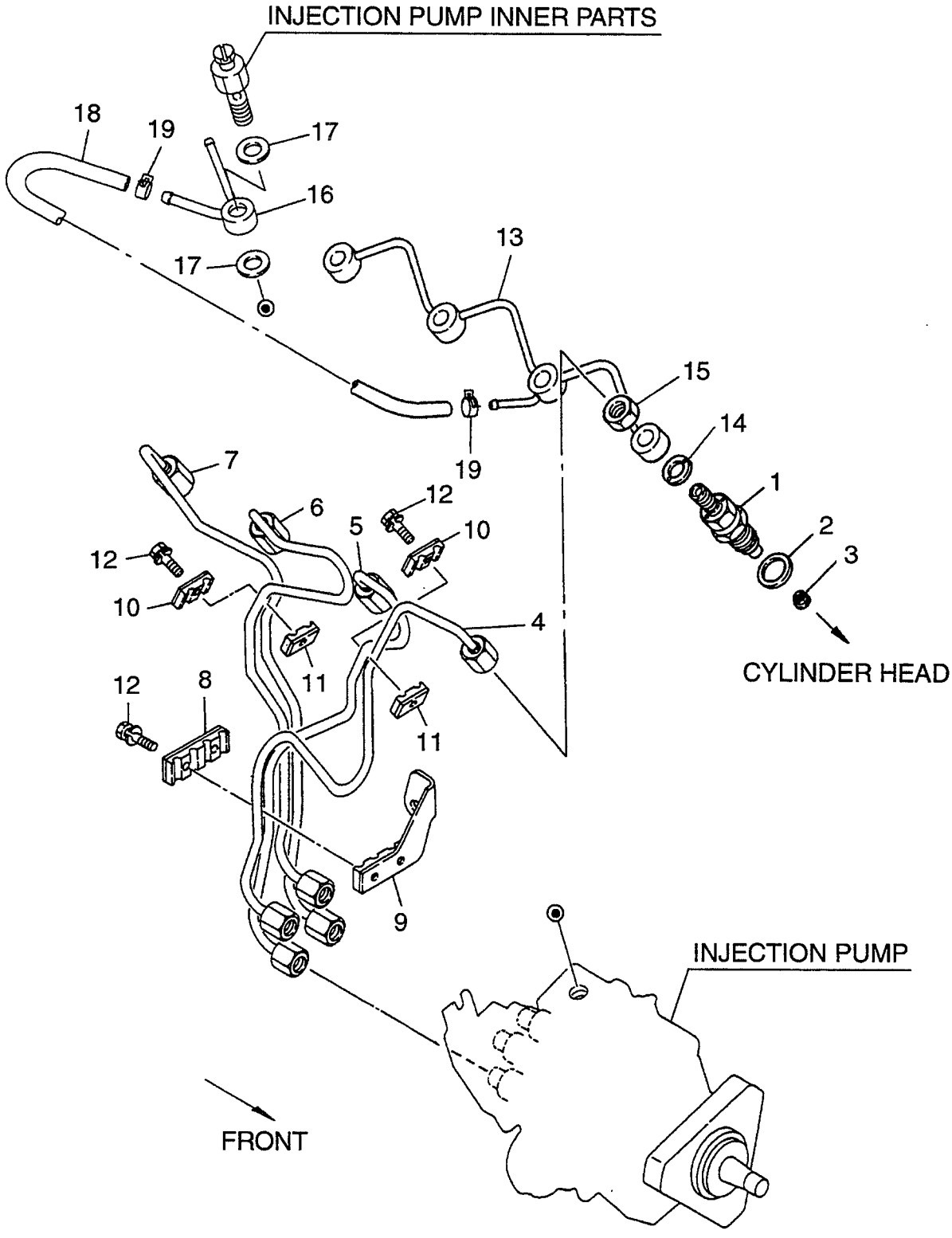

Item No. 見出番号	Part No. 部品番号	Mark 記号	Description 部品名称		Req'd 個数	Remarks : serial No. 備考：実施号車
K	A-16600-43G23		NOZZLE KIT	ﾉｽﾞﾙｷｯﾄ	4	INC.1-3
1	A-16600-43G03	*	NOZZLE&HOLDER	ﾉｽﾞﾙ&ﾎﾙﾀﾞ	4	SEE FIG.17
2	A-16625-43G00	*	WASHER	ﾜｯｼｬ	4	
3	A-16626-43G00	*	GASKET	ｶﾞｽｹｯﾄ	4	
4	A-16680-40K00		TUBE,NO.1	ﾁｭｰﾌﾞ	1	
5	A-16681-40K00		TUBE,NO.2	ﾁｭｰﾌﾞ	1	
6	A-16682-40K00		TUBE,NO.3	ﾁｭｰﾌﾞ	1	
7	A-16683-40K00		TUBE,NO.4	ﾁｭｰﾌﾞ	1	
8	A-16696-43G01		SUPPORT,TUBE	ｻﾎﾟｰﾄ	1	
9	A-16697-21N00		SUPPORT,TUBE	ｻﾎﾟｰﾄ	1	
10	A-16698-43G01		SUPPORT,TUBE	ｻﾎﾟｰﾄ	2	
11	A-16699-43G00		SUPPORT,TUBE	ｻﾎﾟｰﾄ	2	
12	A-08120-62528		BOLT&WASHER	ﾎﾞﾙﾄ&ﾜｯｼｬ	4	
13	A-16670-43G00		TUBE	ﾁｭｰﾌﾞ	1	
14	A-16627-43G00		GASKET	ｶﾞｽｹｯﾄ	4	
15	A-16666-43G00		NUT	ﾅｯﾄ	4	
16	A-16678-43G01		CONNECTOR	ｺﾈｸﾀ	1	
17	A-16794-10G00		GASKET	ｶﾞｽｹｯﾄ	2	
18	A-16445-2S000		HOSE	ﾎｰｽ	1	INC.19
19	A-01558-00111		CLAMP,HOSE	ｸﾗﾝﾌﾟ	2	

FIG. 17 NOZZLE & HOLDER (INNER PARTS)
ﾉｽﾞﾙ&ﾎﾙﾀﾞ(ｲﾝﾅﾊﾟｰﾂ)

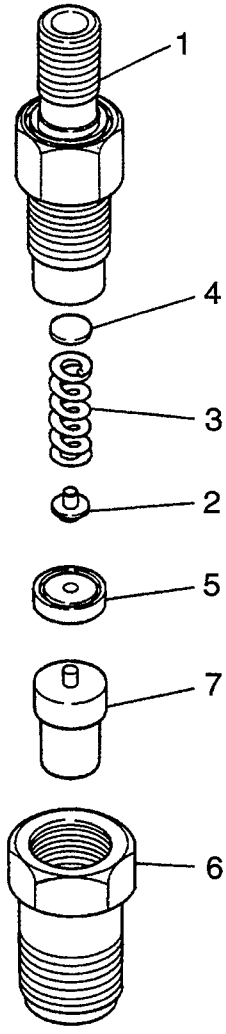

FIG. 17

Item No. 見出番号	Part No. 部品番号	Mark 記号	Description 部品名称		Req'd 個数	Remarks : serial No. 備考：実施号車
A	A-16600-43G03		NOZZLE&HOLDER ASSY	ﾉｽﾞﾙ&ﾎﾙﾀﾞｱｯｾﾝ	4	INC.1-7
1	A-16610-43G01		HOLDER	ﾎﾙﾀﾞ	4	INC.2-6
2	A-16612-43G00		ROD,PUSH	ﾛｯﾄﾞ	4	
3	A-16615-43G00		SPRING	ｽﾌﾟﾘﾝｸﾞ	4	
4	A-16613-43G00		SHIM	ｼﾑ	AR	t=0.10mm
-	A-16613-43G01		SHIM	ｼﾑ	AR	t=0.20mm
-	A-16613-43G02		SHIM	ｼﾑ	AR	t=0.30mm
-	A-16613-43G03		SHIM	ｼﾑ	AR	t=0.40mm
-	A-16613-43G04		SHIM	ｼﾑ	AR	t=0.50mm
-	A-16613-43G05		SHIM	ｼﾑ	AR	t=0.52mm
-	A-16613-43G06		SHIM	ｼﾑ	AR	t=0.54mm
-	A-16613-43G07		SHIM	ｼﾑ	AR	t=0.56mm
-	A-16613-43G08		SHIM	ｼﾑ	AR	t=0.58mm
-	A-16613-43G09		SHIM	ｼﾑ	AR	t=0.80mm
5	A-16616-43G00		PIECE,DISTANCE	ﾋﾟｰｽ	4	
6	A-16629-43G01		NUT	ﾅｯﾄ	4	
7	A-16620-43G02		NOZZLE	ﾉｽﾞﾙ	4	

FIG. 18 FUEL INJECTION PUMP
フューエルインジェクションポンプ

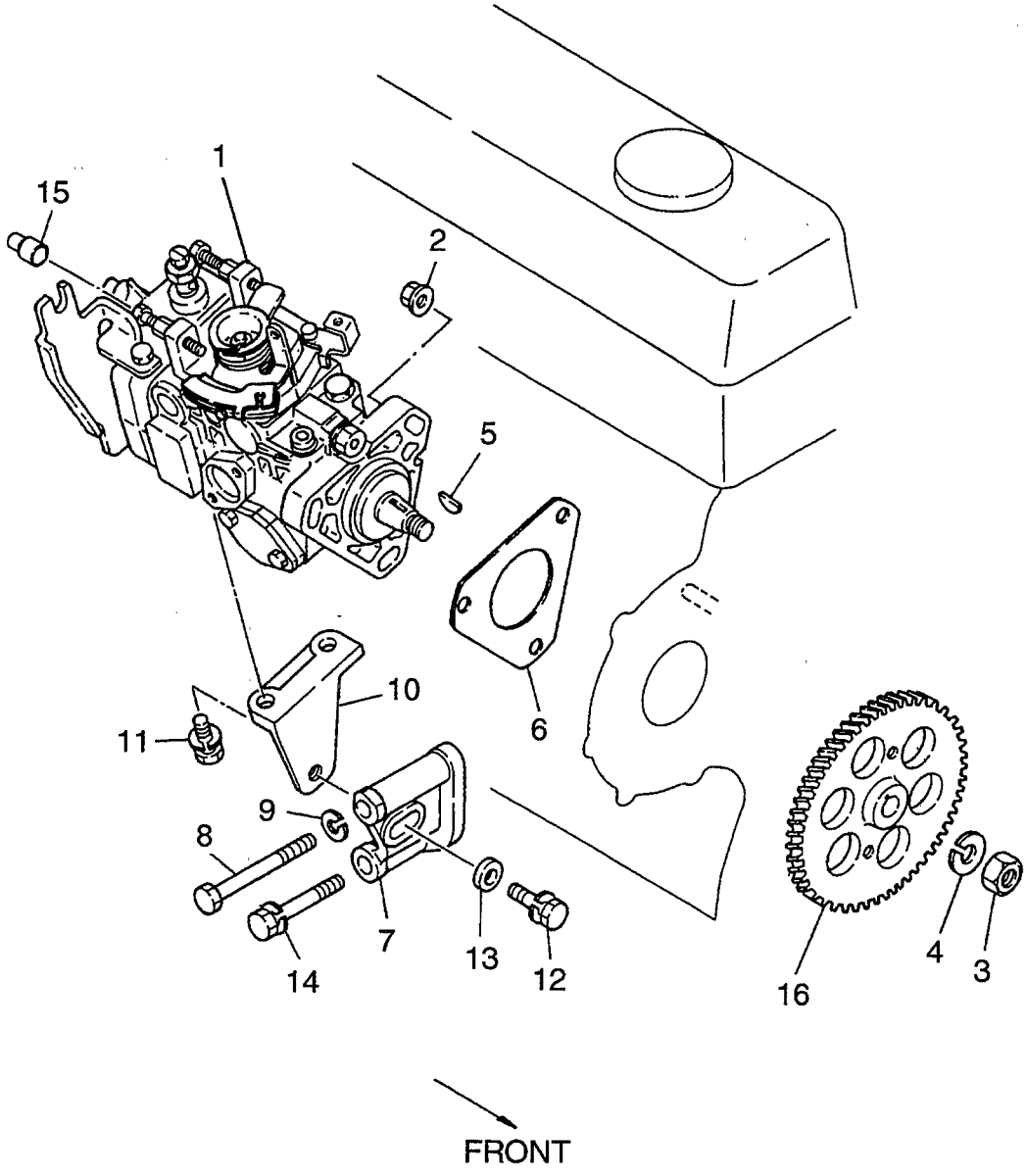

Item No. 見出番号	Part No. 部品番号	Mark 記号	Description 部品名称		Req'd 個数	Remarks : serial No. 備考：実施号車
1	A-16700-40K11		PUMP,INJECTION	ﾎﾟﾝﾌﾟ	1	
2	A-08918-2081A		NUT&WASHER	ﾅｯﾄ&ﾜｯｼｬ	3	
3	A-01211-01054		NUT	ﾅｯﾄ	1	
4	A-08915-1421A		WASHER	ﾜｯｼｬ	1	
5	A-16742-37501		KEY,WOODRUFF	ｷｰ	1	
6	A-16701-R8100		GASKET	ｶﾞｽｹｯﾄ	1	
7	A-16811-54T00		BRACKET,PUMP	ﾌﾞﾗｹｯﾄ	1	
8	A-08121-0901A		BOLT	ﾎﾞﾙﾄ	1	
9	A-08915-1401A		WASHER	ﾜｯｼｬ	1	
10	A-16814-43G01		SUPPORT,PUMP	ｻﾎﾟｰﾄ	1	
11	A-08121-0201E		BOLT&WASHER	ﾎﾞﾙﾄ&ﾜｯｼｬ	2	
12	A-08121-0301E		BOLT&WASHER	ﾎﾞﾙﾄ&ﾜｯｼｬ	1	
13	A-16420-43G00		WASHER	ﾜｯｼｬ	1	
14	A-08121-0701E		BOLT&WASHER	ﾎﾞﾙﾄ&ﾜｯｼｬ	1	
15	A-19270-35V10		CAP,STOPPER	ｷｬｯﾌﾟ	1	
16	A-16735-40K00		GEAR,DRIVE	ｷﾞﾔｰ	1	

FIG. 19 FUEL FILTER (FITTING PARTS)
フューエルフィルタ(フィッティングパーツ)

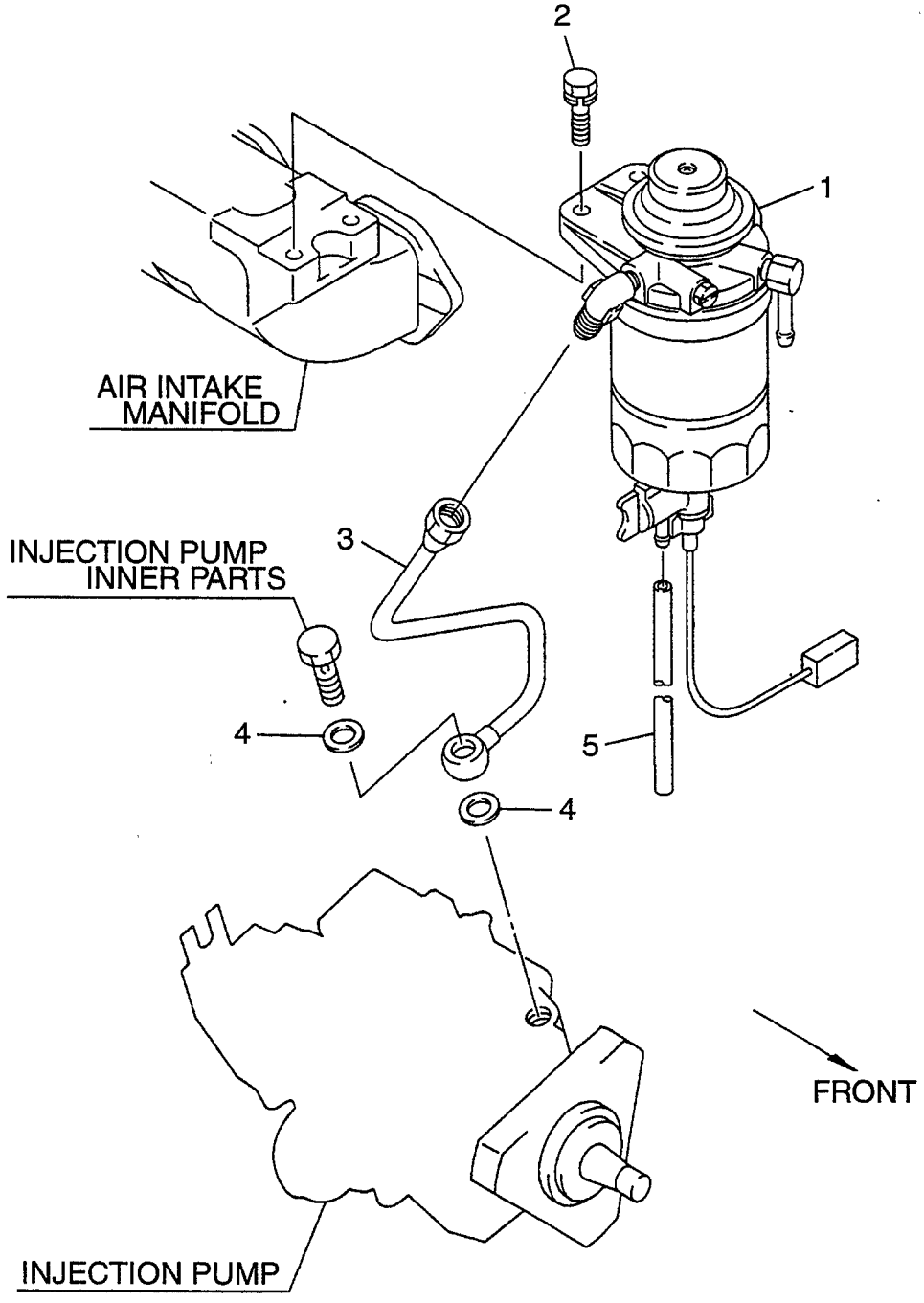

Item No. 見出番号	Part No. 部品番号	Mark 記号	Description 部品名称		Req'd 個数	Remarks : serial No. 備考：実施号車
1	A-16400-41K00		FUEL FILTER	ﾌｭｰｴﾙﾌｨﾙﾀ	1	SEE FIG.20
2	A-08120-8251E		BOLT&WASHER	ﾎﾞﾙﾄ&ﾜｯｼｬ	2	
3	A-17521-41K00		TUBE	ﾁｭｰﾌﾞ	1	
4	A-16794-10G00		GASKET	ｶﾞｽｹｯﾄ	2	
5	A-02173-02820		HOSE,DRAIN	ﾎｰｽ	1	

FIG. 20 FUEL FILTER (INNER PARTS)
フューエルフィルタ(インナパーツ)

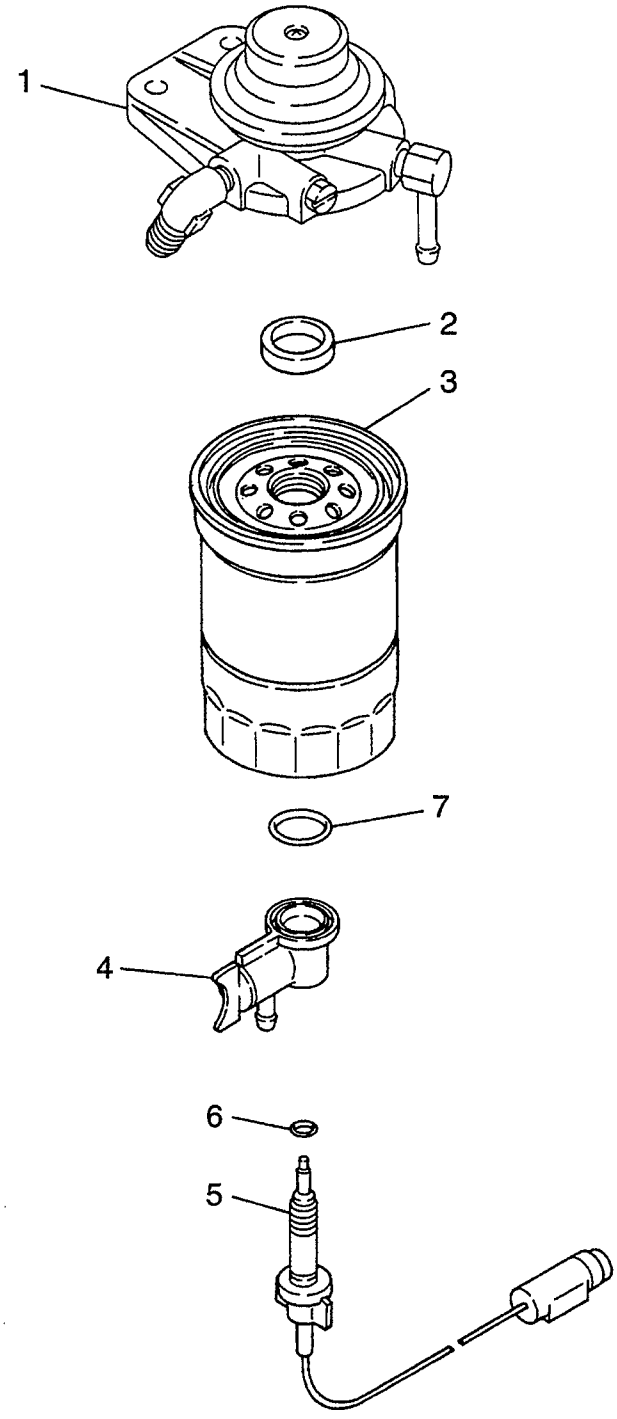

Item No. 見出番号	Part No. 部品番号	Mark 記号	Description 部品名称		Req'd 個数	Remarks : serial No. 備考：実施号車
A1	A-16400-41K00		FUEL FILTER ASSY	ﾌｭｰｴﾙﾌｨﾙﾀｱｯｾﾝ	1	INC.1-7
1	A-16401-41K00		COVER	ｶﾊﾞｰ	1	INC.2
2	A-16407-W4900		PACKING	ﾊﾟｯｷﾝｸﾞ	1	
A2	A-16410-10H00		CARTRIDGE ASSY	ｶｰﾄﾘｯｼﾞｱｯｾﾝ	1	INC.3-7
3	A-16405-T9005		CARTRIDGE	ｶｰﾄﾘｯｼﾞ	1	
4	A-16413-10H00		SENSOR	ｾﾝｻ	1	INC.5-7
5	A-16412-10H00		SENSOR	ｾﾝｻ	1	
6	A-16407-T9001		O RING	Oﾘﾝｸﾞ	1	
7	A-16406-T9001		O RING	Oﾘﾝｸﾞ	1	

FIG. 21 STARTER (FITTING PARTS)
スタータ(フィッティングパーツ)

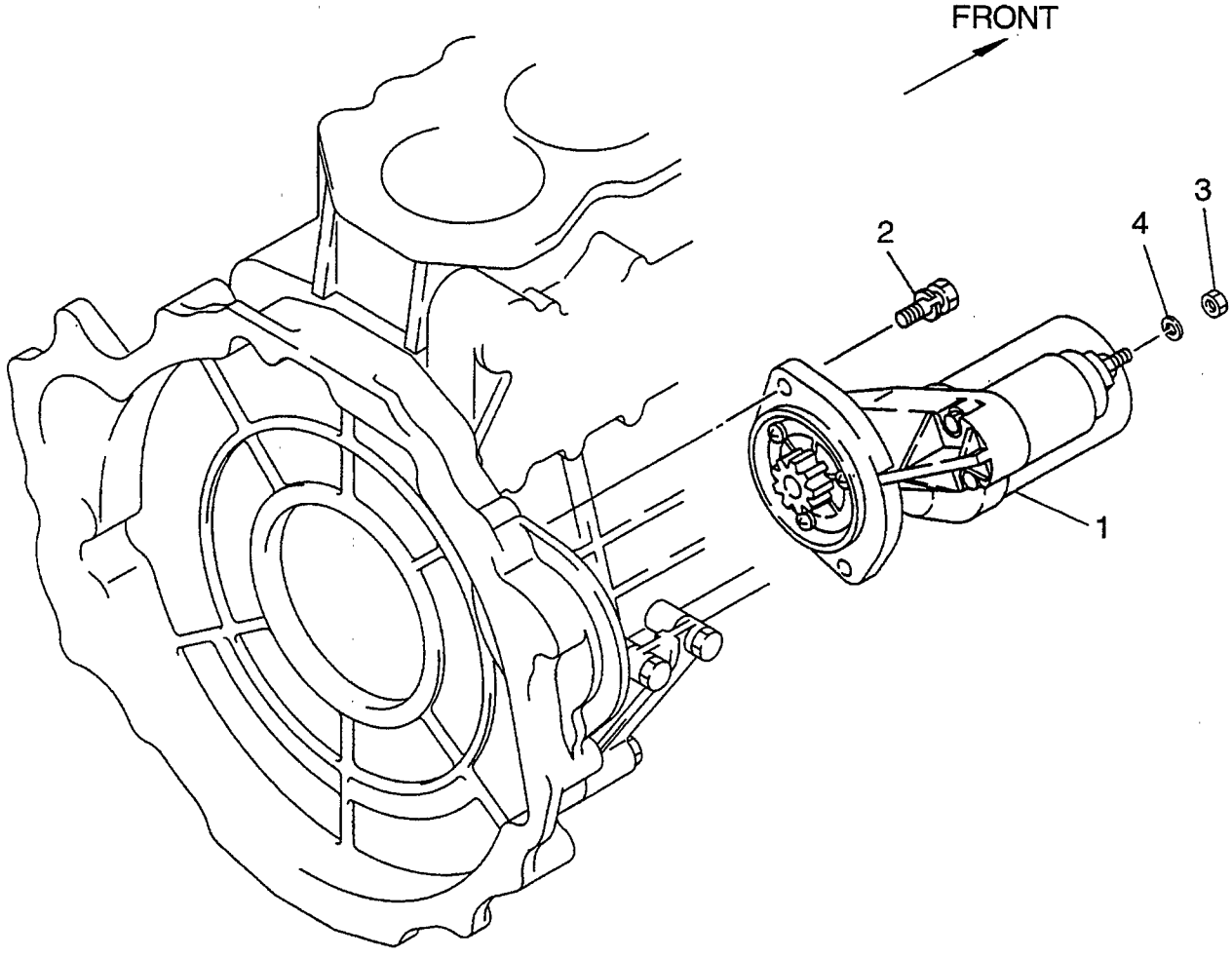

Item No. 見出番号	Part No. 部品番号	Mark 記号	Description 部品名称		Req'd 個数	Remarks : serial No. 備考：実施号車
1	A-23300-6K200		STARTER	ｽﾀｰﾀ	1	SEE FIG.22
2	A-08121-0301E		BOLT&WASHER	ﾎﾞﾙﾄ&ﾜｯｼｬ	2	
3	A-08911-3081A		NUT	ﾅｯﾄ	1	
4	A-08915-1381A		WASHER	ﾜｯｼｬ	1	

FIG. 22 STARTER (INNER PARTS)
スタータ(インナパーツ)

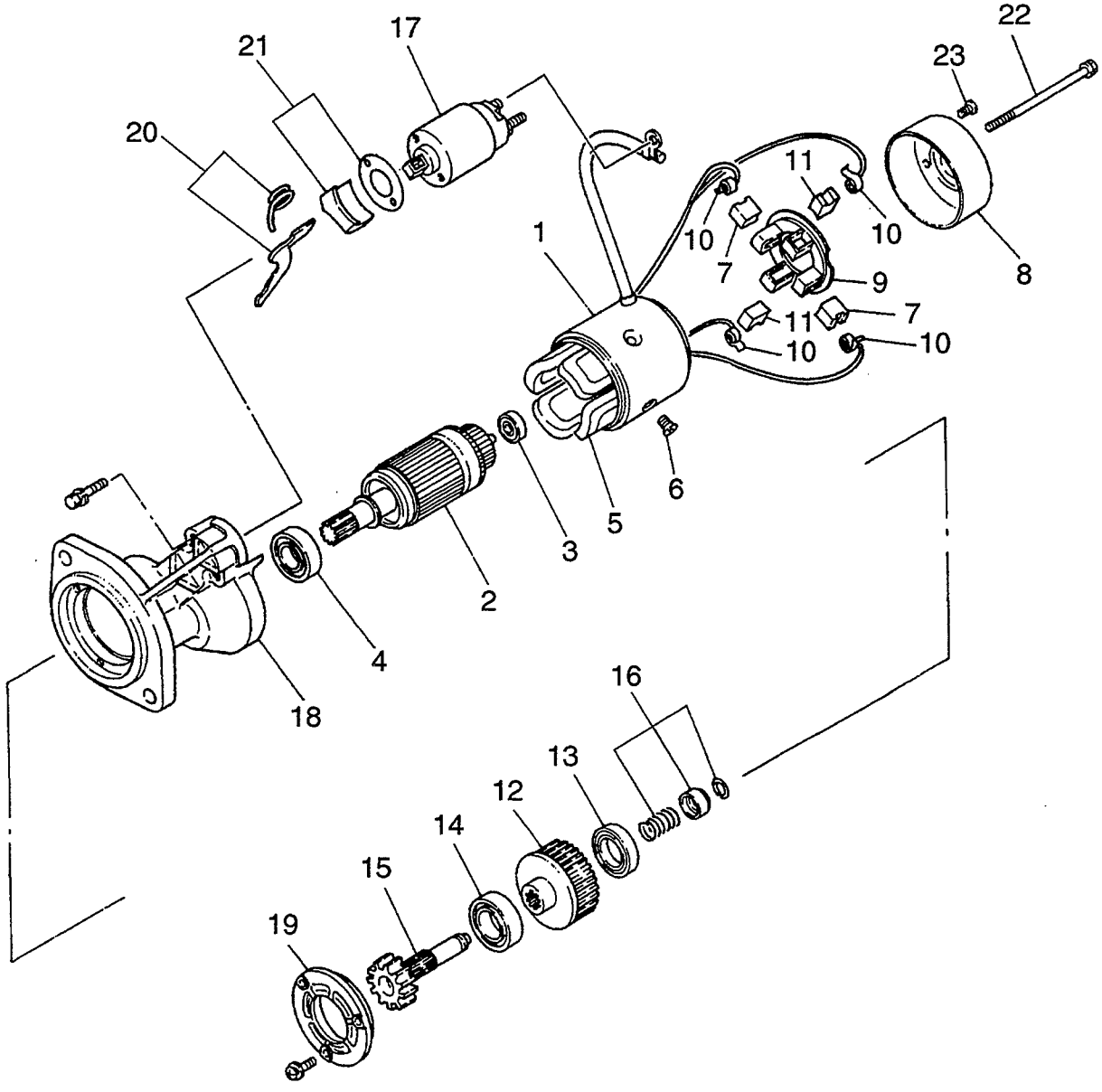

Item No. 見出番号	Part No. 部品番号	Mark 記号	Description 部品名称		Req'd 個数	Remarks : serial No. 備考：実施号車
1	A-23300-6K200		STARTER	ｽﾀｰﾀ	1	INC.2-23
						12V
2	A-23310-0Y000		ARMATURE	ｱｰﾏﾁｭｱ	1	INC.3,4
3	A-23319-M4900		BEARING	ﾍﾞｱﾘﾝｸﾞ	1	
4	A-23338-M4900		BEARING	ﾍﾞｱﾘﾝｸﾞ	1	
5	A-23306-6T000		COIL,FIEDL	ｺｲﾙ	1	INC.6,7
6	A-23305-09500		SCREW	ｽｸﾘｭ	4	
7	A-23379-57J05		BRUSH,(+)	ﾌﾞﾗｼ	2	
8	A-23337-0Y000		COVER,REAR	ｶﾊﾞｰ	1	
9	A-23378-57J05		HOLDER,BRUSH	ﾎﾙﾀﾞ	1	INC.10,11
10	A-23333-W2500		SPRING,BRUSH	ｽﾌﾟﾘﾝｸﾞ	4	
11	A-23379-57J05		BRUSH,(-)	ﾌﾞﾗｼ	2	
A	A-23312-6T000		CLUTCH PINION ASSY	ｸﾗｯﾁﾋﾟﾆｵﾝｱｯｾﾝ	1	INC.12-16
12	A-23354-6T000		GEAR	ｷﾞﾔｰ	1	INC.13,14
13	A-23358-07G00		BEARING	ﾍﾞｱﾘﾝｸﾞ	1	
14	A-23363-07G00		BEARING	ﾍﾞｱﾘﾝｸﾞ	1	
15	A-23357-6T000		SHAFT,PINION	ｼｬﾌﾄ	1	
16	A-23465-M4900		STOPPER SET	ｽﾄｯﾊﾟｾｯﾄ	1	
17	A-23343-6T000		SWITCH,MAGNETIC	ｽｲｯﾁ	1	
18	A-23318-6T000		CASE,PINION	ｹｰｽ	1	
19	A-23341-43G00		RETAINER	ﾘﾃｰﾅ	1	
20	A-23322-6T000		SHIFT LEVER SET	ｼﾌﾄﾚﾊﾞｰｾｯﾄ	1	
21	A-23470-6T000		DUST COVER KIT	ﾀﾞｽﾄｶﾊﾞｰｷｯﾄ	1	
22	A-23340-0Y000		BOLT,THROUGH	ﾎﾞﾙﾄ	2	
23	A-23344-57J05		SCREW	ｽｸﾘｭ	2	

FIG. 23 GENERATOR (FITTING PARTS)
ｼﾞｪﾈﾚｰﾀ(ﾌｨｯﾃｨﾝｸﾞﾊﾟｰﾂ)

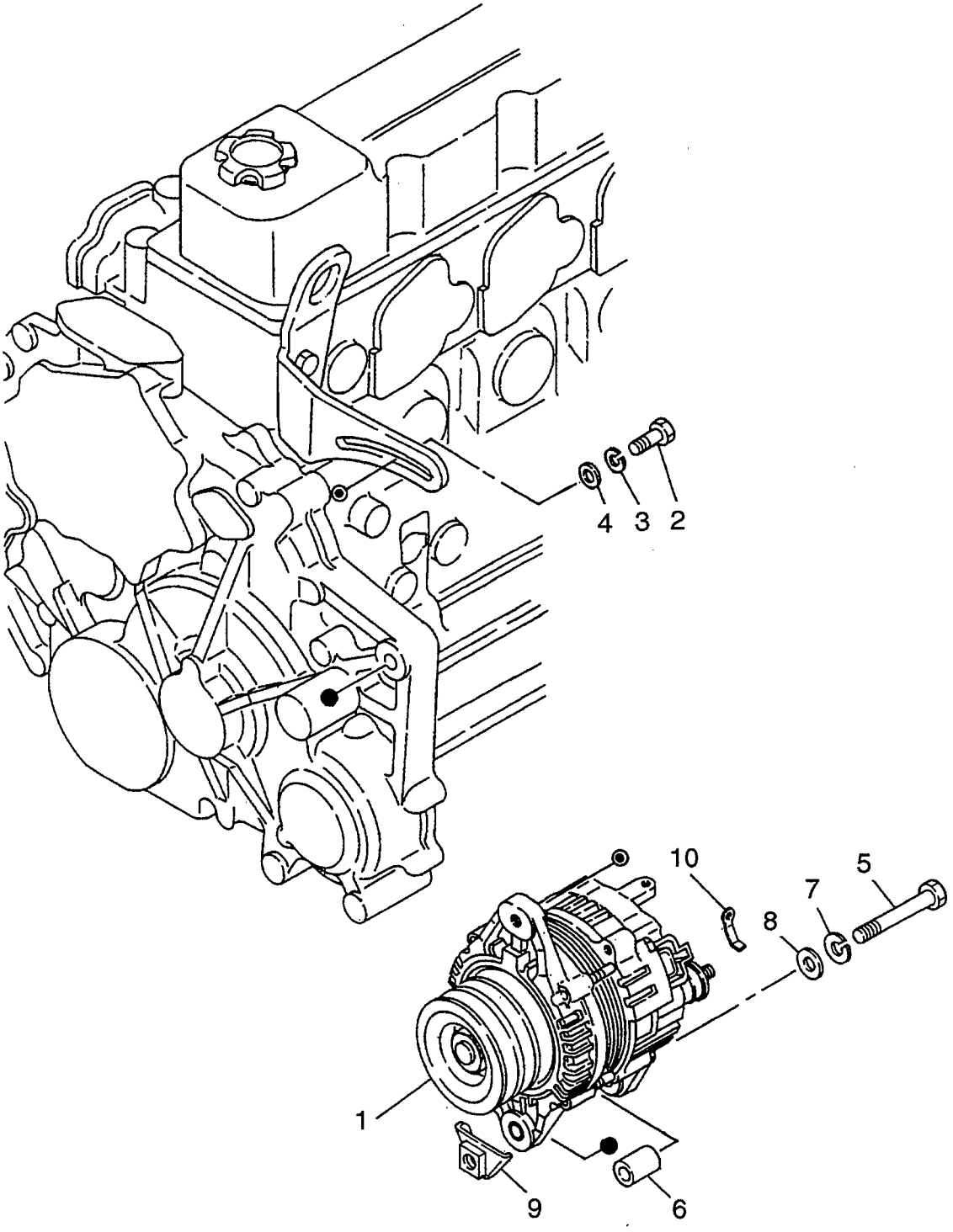

Item No. 見出番号	Part No. 部品番号	Mark 記号	Description 部品名称		Req'd 個数	Remarks : serial No. 備考：実施号車
1	A-23100-7T403		GENERATOR	ｼﾞｪﾈﾚｰﾀ	1	SEE FIG.24
2	A-11716-6T000		BOLT	ﾎﾞﾙﾄ	1	
3	A-08915-1381A		WASHER	ﾜｯｼｬ	1	
4	A-33296-43G00		WASHER	ﾜｯｼｬ	1	
5	A-08124-0051A		BOLT	ﾎﾞﾙﾄ	1	
6	A-11713-40K00		SPACER	ｽﾍﾟｰｻ	1	
7	A-08915-1401A		WASHER	ﾜｯｼｬ	1	
8	A-08915-4401A		WASHER	ﾜｯｼｬ	1	
9	A-11719-37N00		STOPPER	ｽﾄｯﾊﾟ	1	
10	A-24210-S0900		CLIP	ｸﾘｯﾌﾟ	1	

FIG. 24 GENERATOR (INNER PARTS)
ｼﾞｪﾈﾚｰﾀ(ｲﾝﾅﾊﾟｰﾂ)

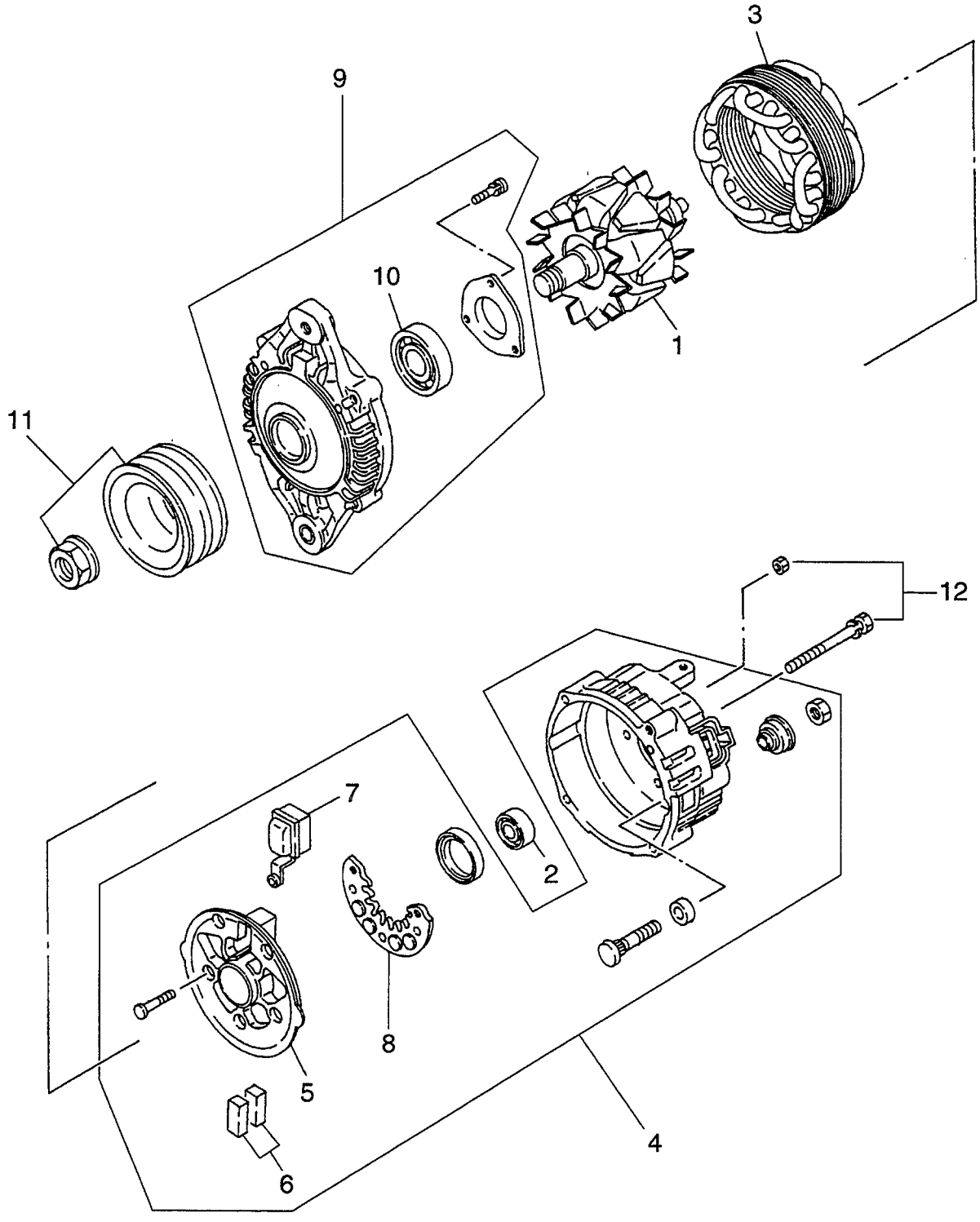

Item No. 見出番号	Part No. 部品番号	Mark 記号	Description 部品名称		Req'd 個数	Remarks : serial No. 備考：実施号車
A	A-23100-7T403		GENERATOR ASSY	ｼﾞｪﾈﾚｰﾀｱｯｾﾝ	1	INC.1-12
1	A-23108-0S300		ROTOR	ﾛｰﾀ	1	INC.2
2	A-23120-2W200		BEARING	ﾍﾞｱﾘﾝｸﾞ	1	
3	A-23102-0S300		STATOR	ｽﾃｰﾀ	1	
4	A-23127-7T402		BRACKET,REAR	ﾌﾞﾗｹｯﾄ	1	INC.5-8
5	A-23124-7T402		RECTIFIER	ﾚｸﾃｨﾌｧｲｱ	1	INC.6-8
6	A-23142-31U00		BRUSH SET	ﾌﾞﾗｼｾｯﾄ	1	
7	A-23215-0V000		REGURATOR	ﾚｷﾞｭﾚｰﾀ	1	INC.6
8	A-23230-7T402		DIODE	ﾀﾞｲｵｰﾄﾞ	1	
9	A-23118-7T400		BRACKET,FRONT	ﾌﾞﾗｹｯﾄ	1	INC.10
10	A-23120-0M005		BEARING	ﾍﾞｱﾘﾝｸﾞ	1	
11	A-23150-6T000		PULLEY	ﾌﾟｰﾘ	1	
12	A-23200-7T400		SCREW SET	ｽｸﾘｭｾｯﾄ	1	

FIG. 25 ELECTRICAL PARTS
エレクトリカルパーツ

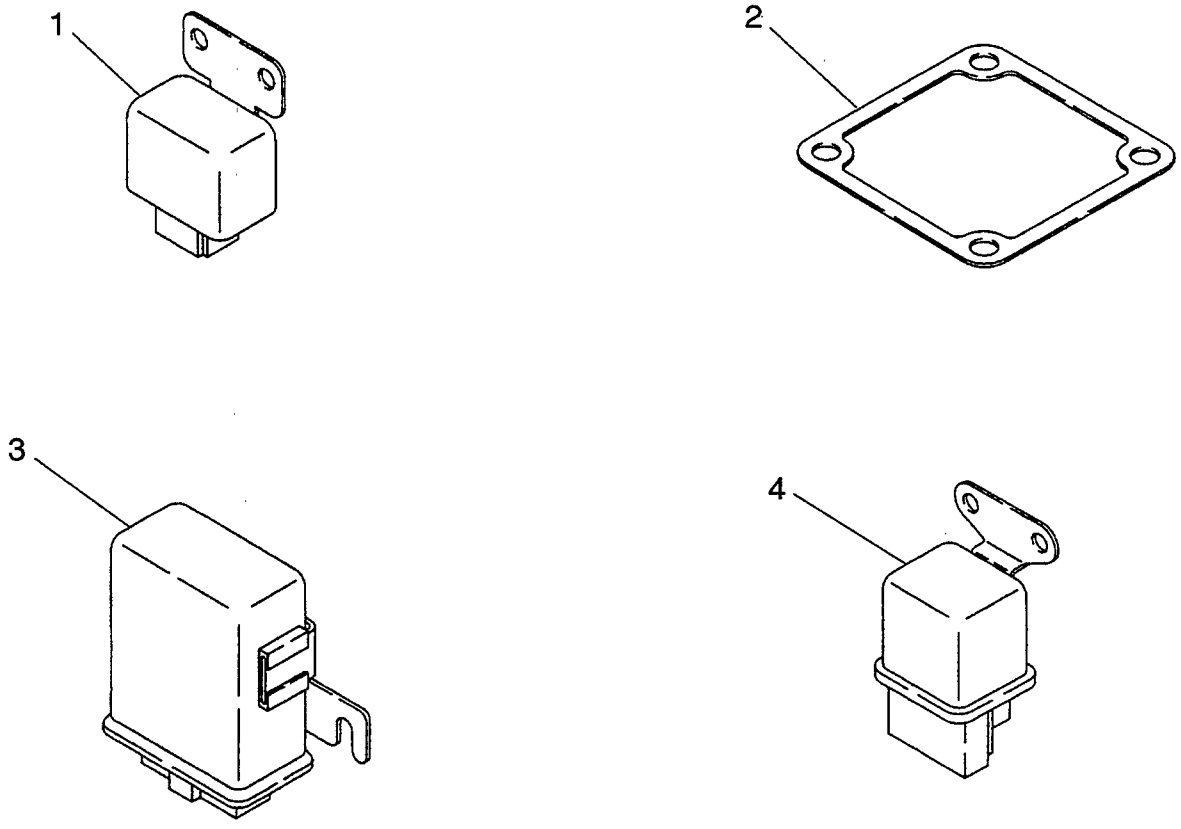

Item No. 見出番号	Part No. 部品番号	Mark 記号	Description 部品名称	Req'd 個数	Remarks : serial No. 備考：実施号車
1	A-16470-95000		DETECTOR,FUEL ﾃﾞﾃｸﾀ	1	
2	A-14064-54T00		GASKET,DUCT ｶﾞｽｹｯﾄ	1	
3	A-11067-90063		TIMER,GLOW ﾀｲﾏ	1	
4	A-25230-18A00		RELAY,GLOW ﾘﾚｰ	1	

PARTS NUMBER INDEX 部品番号索引表

PART No. 部品番号	FIG.NO. 図番号	PART No. 部品番号	FIG.NO. 図番号	PART No. 部品番号	FIG.NO. 図番号	PART No. 部品番号	FIG.NO. 図番号
A-00922-12000	14	A-08120-8601F	9	A-11012-43G00	2	A-12112-43G00	3
A-00922-24700	4	A-08120-8651E	4	A-11012-43G10	2	A-12117-2W200	3
A-00922-25200	14	A-08120-8701E	4	A-11013-T9000	2	A-12118-2W200	3
A-00922-26200	4	A-08120-8751A	15	A-11019-90002	2	A-12119-2W200	3
A-00926-41600	9	A-08120-8851A	4	A-11021-J2000	2	A-12120-2W200	3
A-00931-20800	8	A-08120-8901A	4	A-11021-J2000	2	A-12123-Z5501	2
A-00933-20650	8	A-08120-8901A	15	A-11021-J2000	15	A-12124-43G02	2
A-01001-20024	4	A-08121-0001A	7	A-11024-54T00	2	A-12200-6T002	3
A-01011-00074	4	A-08121-0201E	18	A-11026-61000	5	A-12205-76200	3
A-01111-16144	4	A-08121-0301E	7	A-11033-43G03	8	A-12207-2W211	3
A-01125-00104	4	A-08121-0301E	18	A-11039-40K02	8	A-12209-2W211	3
A-01151-01004	11	A-08121-0301E	21	A-11044-43G01	1	A-12210-2W211	3
A-01211-01054	18	A-08121-0451E	7	A-11044-43G01	8	A-12211-2W211	3
A-01225-00112	9	A-08121-0501E	4	A-11044-43G02	8	A-12212-2W211	3
A-01522-05104	2	A-08121-0701E	18	A-11044-43G03	8	A-12279-43G05	1
A-01522-10224	3	A-08121-0901A	18	A-11056-09D61	8	A-12279-43G05	2
A-01558-00111	16	A-08124-0051A	23	A-11060-43G00	15	A-12280-37525	3
A-01558-00124	8	A-08170-66510	14	A-11061-NA003	15	A-12280-37526	3
A-01612-11134	4	A-08170-8501A	9	A-11062-34N01	1	A-12280-37527	3
A-01642-03004	2	A-08171-0201A	8	A-11062-34N01	15	A-12280-37528	3
A-01642-03004	2	A-08223-81810	4	A-11065-63G00	8	A-12280-37529	3
A-01642-03004	2	A-08223-82210	8	A-11066-0W800	8	A-12293-0W800	2
A-01648-00024	2	A-08223-82810	8	A-11067-90063	25	A-12293-0W801	2
A-01648-00024	8	A-08227-03040	8	A-11072-34N02	1	A-12298-34N00	1
A-01648-00044	8	A-08227-08010	2	A-11072-34N02	15	A-12298-34N00	2
A-01648-00084	2	A-08911-1081G	4	A-11076-40K01	8	A-12304-41K01	6
A-01648-00154	2	A-08911-1081G	10	A-11086-43G00	8	A-12309-61503	3
A-01648-00224	2	A-08911-1081G	13	A-11098-45N00	8	A-12310-NA000	6
A-01648-00224	2	A-08911-2401A	4	A-11099-45N00	8	A-12312-L1800	6
A-01931-00134	7	A-08911-2441A	14	A-11099-45N10	8	A-12313-L1122	7
A-01931-00394	4	A-08911-3081A	21	A-11099-45N11	8	A-12313-10600	2
A-02173-02820	19	A-08911-6401A	11	A-11110-2T704	5	A-12313-10600	6
A-05412-1800P	12	A-08912-80610	5	A-11121-38U00	4	A-12313-40K00	4
A-08051-0501A	9	A-08915-13410	8	A-11121-63G03	1	A-12315-2W200	6
A-081A0-6161A	9	A-08915-1381A	4	A-11121-63G03	5	A-12316-L2001	6
A-081B0-8201A	8	A-08915-1381A	4	A-11128-69200	5	A-12320-40K01	7
A-08120-61228	5	A-08915-1381A	9	A-11140-2T700	5	A-12330-40K00	6
A-08120-61628	9	A-08915-1381A	15	A-11150-54T00	5	A-12331-40K00	6
A-08120-62028	8	A-08915-1381A	15	A-11713-40K00	23	A-12333-02N01	6
A-08120-62528	16	A-08915-1381A	21	A-11715-40K00	8	A-13001-54T03	9
A-08120-8031A	15	A-08915-1381A	23	A-11716-6T000	23	A-13002-43G00	2
A-08120-8161E	4	A-08915-1401A	7	A-11719-37N00	23	A-13002-43G05	2
A-08120-8161E	4	A-08915-1401A	8	A-11720-NA000	14	A-13003-43G01	2
A-08120-8161E	12	A-08915-1401A	18	A-11720-41K05	14	A-13003-43G02	2
A-08120-8201E	12	A-08915-1401A	23	A-11810-43G00	8	A-13003-43G03	2
A-08120-8201E	12	A-08915-1421A	18	A-11826-40K00	8	A-13003-43G06	2
A-08120-8201E	12	A-08915-1441A	14	A-11914-41K00	4	A-13003-43G07	2
A-08120-8201E	14	A-08915-33610	14	A-11915-J5501	4	A-13003-43G08	2
A-08120-8251E	2	A-08915-43610	14	A-11915-J5502	4	A-13010-06J00	9
A-08120-8251E	10	A-08915-4401A	4	A-11925-NA000	4	A-13011-43G00	9
A-08120-8251E	13	A-08915-4401A	23	A-11926-NA000	4	A-13012-54T00	9
A-08120-8251E	14	A-08918-1401A	14	A-11927-Y7500	4	A-13014-41K00	4
A-08120-8251E	15	A-08918-2081A	18	A-12010-6T005	3	A-13015-43G01	9
A-08120-8251E	15	A-08931-5021A	12	A-12010-6T015	3	A-13016-41K00	4
A-08120-8251E	19	A-08931-5081A	2	A-12030-31N00	3	A-13016-54T00	9
A-08120-8301E	4	A-10006-43G00	8	A-12032-54T00	3	A-13021-40K00	4
A-08120-8401E	4	A-10101-Z9826	1	A-12033-6T011	3	A-13021-43G01	3
A-08120-8451E	4	A-11009-40K01	2	A-12100-0W802	3	A-13024-0T600	9
A-08120-8451E	12	A-11009-40K02	2	A-12109-43G00	3	A-13030-37500	9
A-08120-8451E	13	A-11012-2S000	2	A-12111-2W200	3	A-13031-41K00	4

PARTS NUMBER INDEX 部品番号索引表

PART No. 部品番号	FIG.NO. 図番号	PART No. 部品番号	FIG.NO. 図番号	PART No. 部品番号	FIG.NO. 図番号	PART No. 部品番号	FIG.NO. 図番号
A-13034-41K01	4	A-15191-41K01	2	A-16699-43G00	16	A-23306-6T000	22
A-13037-54T01	1	A-15192-41K01	4	A-16700-40K11	18	A-23310-0Y000	22
A-13037-54T01	4	A-15208-43G00	12	A-16701-R8100	1	A-23312-6T000	22
A-13081-40K00	2	A-15213-43G01	2	A-16701-R8100	18	A-23318-6T000	22
A-13201-43G01	9	A-15238-2S600	12	A-16702-76200	4	A-23319-M4900	22
A-13202-43G01	9	A-15243-31N00	13	A-16735-40K00	18	A-23322-6T000	22
A-13203-90010	9	A-15255-D5502	8	A-16742-37501	18	A-23333-W2500	22
A-13207-V1700	9	A-15270-D0103	8	A-16794-10G00	15	A-23337-0Y000	22
A-13208-Z5500	9	A-15280-90001	13	A-16794-10G00	16	A-23338-M4900	22
A-13209-43G01	9	A-15300-76200	13	A-16794-10G00	19	A-23340-0Y000	22
A-13212-54T01	8	A-15303-61503	13	A-16811-54T00	18	A-23341-43G00	22
A-13222-43G00	9	A-15304-61501	13	A-16814-43G01	18	A-23343-6T000	22
A-13223-43G01	9	A-16132-43G00	4	A-17521-41K00	19	A-23344-57J05	22
A-13224-0W800	8	A-16400-41K00	19	A-19270-35V10	18	A-23354-6T000	22
A-13231-54T02	9	A-16400-41K00	20	A-21010-40K05	14	A-23357-6T000	22
A-13234-43G01	9	A-16401-41K00	20	A-21014-34N01	1	A-23358-07G00	22
A-13238-43G00	9	A-16405-T9005	20	A-21014-34N01	14	A-23363-07G00	22
A-13252-43G02	9	A-16406-T9001	20	A-21035-51H00	14	A-23378-57J05	22
A-13255-43G00	9	A-16407-T9001	20	A-21035-65N00	4	A-23379-57J05	22
A-13256-43G01	9	A-16407-W4900	20	A-21046-NA000	14	A-23379-57J05	22
A-13256-43G02	9	A-16410-10H00	20	A-21048-NA000	14	A-23465-M4900	22
A-13257-63G01	9	A-16412-10H00	20	A-21051-44G00	14	A-23470-6T000	22
A-13258-63G01	9	A-16413-10H00	20	A-21054-NA000	14	A-24210-S0900	23
A-13265-02N02	8	A-16420-43G00	18	A-21060-90073	14	A-25080-89903	15
A-13268-D0104	8	A-16445-2S000	16	A-21064-31W00	14	A-25230-18A00	25
A-13268-29N00	1	A-16470-95000	25	A-21113-90003	4	A-25240-Z5500	13
A-13268-29N00	8	A-16600-43G03	16	A-21114-NA000	14	A-30412-P5100	2
A-13270-43G03	1	A-16600-43G03	17	A-21170-69900	6	A-30412-P5100	2
A-13270-43G03	8	A-16600-43G23	16	A-21200-05D02	15	A-30430-90013	7
A-13297-43G00	9	A-16610-43G01	17	A-21304-34N00	1	A-33023-90000	4
A-13510-40K01	1	A-16612-43G00	17	A-21304-34N00	13	A-33296-43G00	23
A-13510-40K01	4	A-16613-43G00	17	A-21305-54T02	13	A-33320-40K00	4
A-13560-54T00	4	A-16613-43G01	17	A-21320-31N00	13	A-33378-40K00	4
A-14003-41K01	10	A-16613-43G02	17	A-21334-02N00	1	A-33379-40K00	4
A-14004-41K00	11	A-16613-43G03	17	A-21334-02N00	1	A-69170-L1400	4
A-14035-31N00	1	A-16613-43G04	17	A-21334-02N00	12	A-69190-41K01	4
A-14035-31N00	10	A-16613-43G05	17	A-21334-02N00	13	A-69763-10G01	4
A-14036-43G00	1	A-16613-43G06	17	A-21334-05D04	13		
A-14036-43G00	11	A-16613-43G07	17	A-21355-54T00	13		
A-14038-96000	11	A-16613-43G08	17	A-22316-T8203	8		
A-14064-54T00	25	A-16613-43G09	17	A-22630-10G00	15		
A-14065-41K00	4	A-16615-43G00	17	A-23100-7T403	23		
A-14465-43G02	1	A-16616-43G00	17	A-23100-7T403	24		
A-14465-43G02	15	A-16620-43G02	17	A-23102-0S300	24		
A-14465-43G20	1	A-16625-43G00	16	A-23108-0S300	24		
A-14465-43G20	4	A-16625-43G02	8	A-23118-7T400	24		
A-14465-43G21	1	A-16626-43G00	16	A-23120-0M005	24		
A-14465-43G21	4	A-16627-43G00	16	A-23120-2W200	24		
A-15010-43G06	12	A-16629-43G01	17	A-23124-7T402	24		
A-15025-43G01	1	A-16650-43G01	8	A-23127-7T402	24		
A-15025-43G01	12	A-16666-43G00	16	A-23142-31U00	24		
A-15050-2T701	12	A-16670-43G00	16	A-23150-43G01	4		
A-15053-80G00	1	A-16678-43G01	16	A-23150-6T000	24		
A-15053-80G00	12	A-16680-40K00	16	A-23151-43G00	4		
A-15056-02N00	5	A-16681-40K00	16	A-23200-7T400	24		
A-15075-43G00	2	A-16682-40K00	16	A-23215-0V000	24		
A-15132-43G01	12	A-16683-40K00	16	A-23230-7T402	24		
A-15133-06J01	12	A-16696-43G01	16	A-23300-6K200	21		
A-15133-54T00	13	A-16697-21N00	16	A-23300-6K200	22		
A-15134-43G01	12	A-16698-43G01	16	A-23305-09500	22		

No. PE-TD27-ⅡA

2003年12月　　発行

TCM株式会社

本　社　　大阪市西区京町堀１－１５－１０

発　行　　ＴＣＭテクノ株式会社

ISSUED : December, 2003

TCM CORPORATION

INTERNATIONAL MARKETING DIVISION: 1-15-5, Nishi-shimbashi, Minato-ku, Tokyo
105-0003, Japan
FAX: Japan +81-3-35918152, 3-35918153

無断で転載・複製を禁ず
All rights reserved.

I-0312001(H) Printed in Japan

TCM株式会社